ROLLS-ROYCE

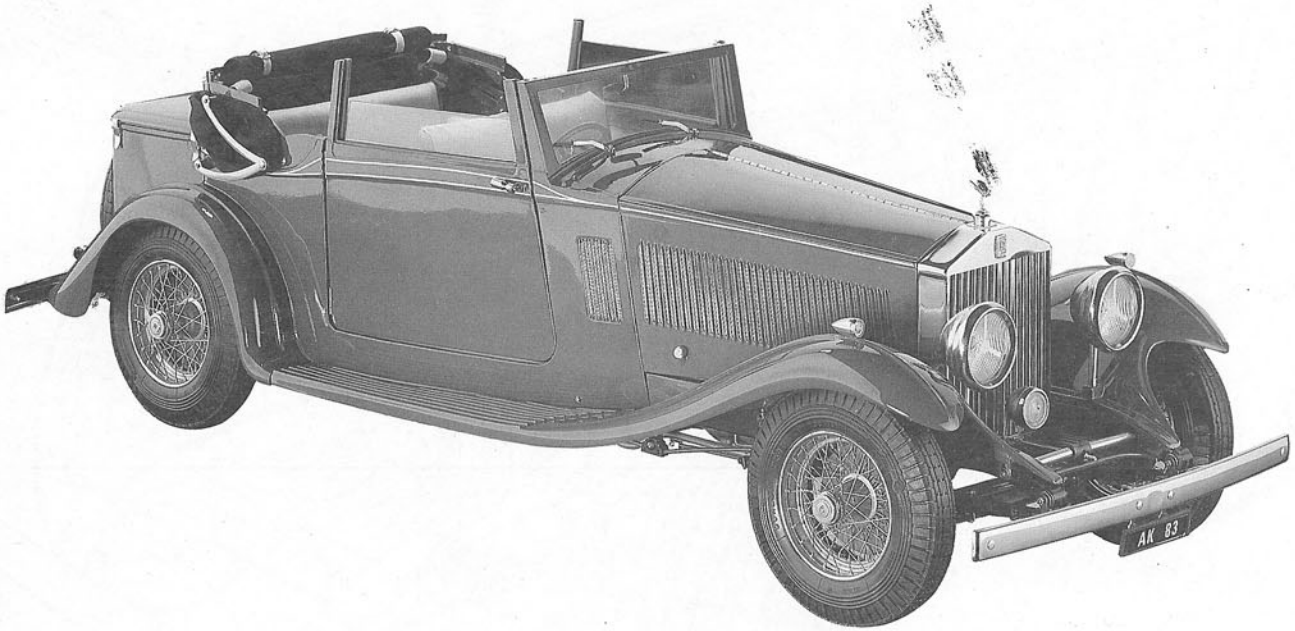

POCHER

Ambassador 1933

RIVAROSSI S.p.A. DIVISIONE POCHER - VIA PIO XI, 157/159 - 22100 COMO - ITALY ☎ 031 54.15.41 ☰ 380133 RR. RIVAROSSI - COMO

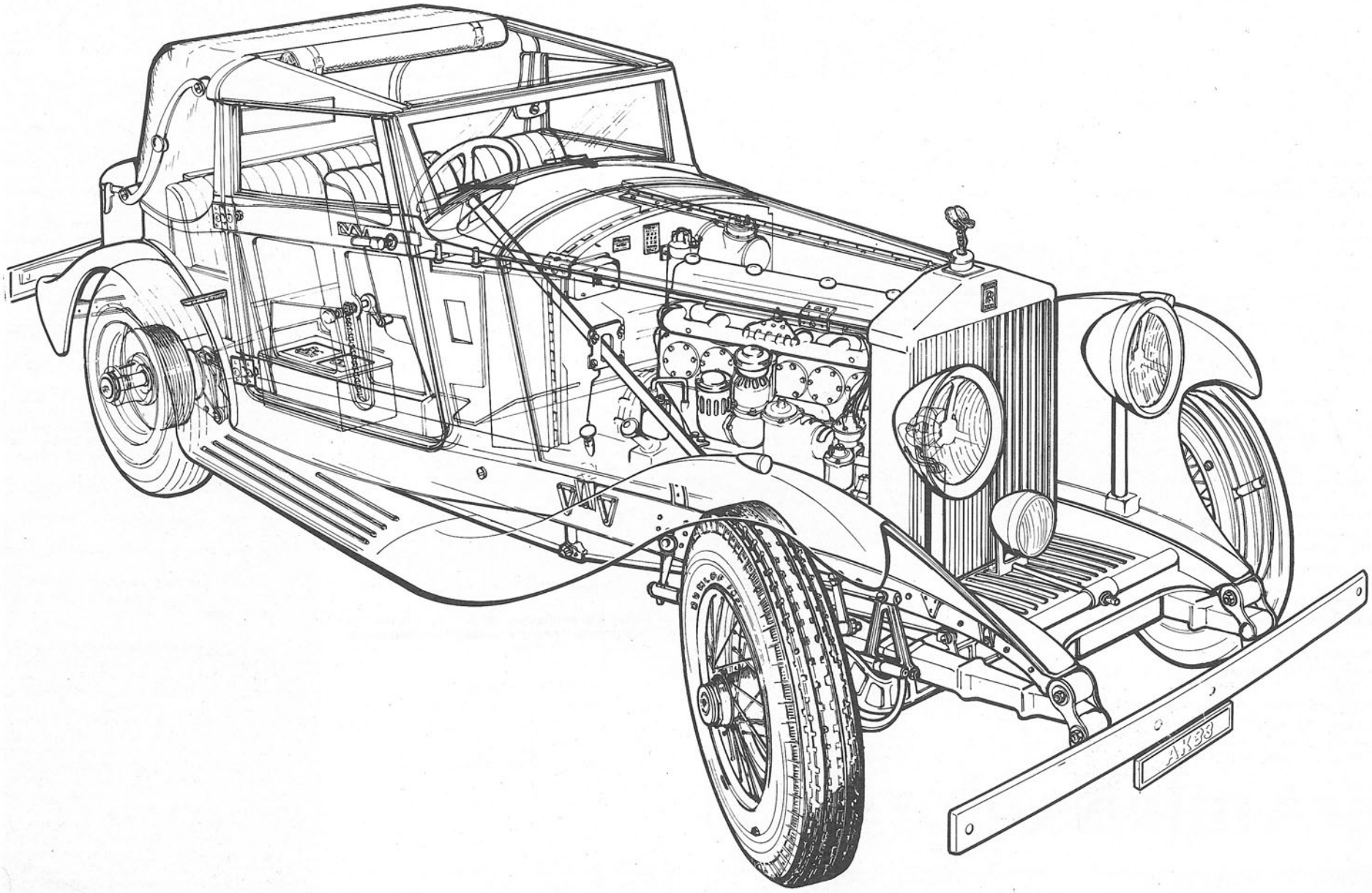
AK33

Rolls Royce «Ambassador» 1933

GB

«Phantom II is not intended to compete with racing or ultra-sporting types of cars, nevertheless it will more than maintain the position the «Phantom» has achieved amongst its owners of being the fastest genuine touring car in the world».
Rolls-Royce limited, 1929 catalogue.
The «Pantom II», which was introduced in 1929, was the third in a line of large Rolls-Royce cars founded in 1906 with the introduction of the 40-50 h.p. «Silver Ghost». Within a year or so that model had swept its makers from relative obscurity to the leading position in the world luxury-cars class by setting standards of quality overall that few of its rivals and contemporaries ever approaehed.
Our 1933 Rolls-Royce short-chassis «Continental Phantom II», a cabriolet de ville with coachwork to H.R. Owen's design, was built by Barker. The car belonged to the Greek Ambassador to the Court of St. James, and it has now been completely restored to original specification by its present owner.

The model has 2327 parts: 469 of high-impact plastic materials, 1083 brass, 440 stainless steel and the other 335 of various materials, (steel, copper, rubber, etc.). We have made every effort to reproduce each part faithfully to scale. Beyond a merely static model, we have incorporated a large number of moving parts, as follows:

— The starting handle actuates the crankshaft, connecting rods, pistons as well as the fan, generator and ignition driven by gears and V-belts;
— operating steering mechanism;
— Working foot brake that operates all four wheels. The hand brake is independent and actuates separate rear wheel brake blocks;
— suspension of articulated leaf springs;
— Head lamps are lit by a fascia (dashboard) switch;
— the drophead (convertible roof) rolls back;
— operating window cranks raise and lower side windows;
— seats have inner springs and are upholstered;
— Bonnet (hood) and boot (trunk) open;
— Doors open and close with operating door handles.

We hope that this model will satisfy both the sophisticated and exacting model-builder and the car enthusiast.

ASSEMBLY INSTRUCTIONS

Follow the drawings and diagrams carefully in order to do justice to the model

— The assembly is relatively simple, requiring only a screwdriver, scissors, a small file, and shears or cutting pliers (cf. fig. «cc»). One of the distinct advantages is that almost all parts are fitted by pressure or fastened by screws, without the use of cement. Therefore the parts can be taken apart easily, and correctly reassembled, if an error is made initially.
— Two small wrenches (part Nos. **72038** and **72222**) are supplied with this kit for convenience for fastening the nuts (part. No. **72321**).
— Drawings, numbered **1** through **49**, clearly show the proper sequence of assembly.

A) All parts are furnished in appropriate colours. However, a more realistic appearance results if the plastic parts are painted. We recommend the use of synthetic paints, sold in model shops. Best finish is obtained with spray paints. **DO NOT USE NITROCELLULOSE PAINTS.**

B) If metal parts show signs of tarnish due to oxidation or fingerprints, remove these with an ordinary household metal cleaning compound. Then coat the parts with transparent lacquer for a more permanent protection.

C) All parts are numbered whenever possible. Where numbering was impracticable, the parts are packed in transparent envelopes. A list of part number and quantity is then imprinted on, or next to, the envelopes.

D) We recommend keeping the contents of the envelopes separated at all times to prevent loss or mixup of parts.

E) Proceed with the assembly systematically, starting with the major assemblies, but making sure not to leave off any minor part. We also suggest studying the «exploded views» on the drawings carefully before starting, in order to have a clear picture of the sequence of assembly steps.

F) Identify each part number and compare it to the numbers on respective drawings. Then check the relative position of parts.

G) The drawings are numbered **1** to **49**. Some smaller parts are shown also in full scale (1:1) to make their identification easier.
Rubber hoses, electrical cables, lubricating pipes, steel brake springs and similar parts are furnished in single length. They must be cut to size according to the full scale diagrams as shown in the drawings.

H) To facilitate identification, every part is numbered according to the following scheme:

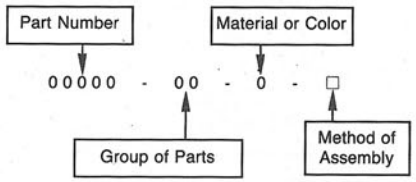

This scheme is illustrated in figures «aa» and «bb».
— Part Number in five digits identifies the part.
— Group of Parts in 2 or 3 digits is marked on the sprues carrying several plastic parts or on the envelopes containing parts.
— Material or Color is symbolized by capital letters according to the following code:

O = BRASS
C = COPPER
K = NICKEL PLATED
F = BURSNISHED
T = TRANSPARENT
M = METALLIC GREY
N = BLACK
A = SILVER
R = RED
L = WOOD
P = LEATHER
G = RUBBER
S = CANVAS
V = GREEN
D = POLYURETHANE FOAM

— Method of Assembly is indicated by simbols, as follows:

○ = THREADED BY HAND
= FASTENED WITH SCREWDRIVER
○ = FASTENED WITH SOCKET WRENCH
= FASTENED WITH OPEN WRENCH
= TAPPED WITH HAMMER
= SNAP-FASTENED
= CEMENTED
= SELF-ADHESIVE
= ASSEMBLED BY HEAT-FLARING (1)
= FREE TO ROTATE

(1) see fig. **«dd»**

Accordingly, the illustration is decoded:
71564 — 18 — A
Part numbered **71564** of group 18; silver colored, to be assembled by tapping with a hammer.

We suggest assembling the model in stages as follows:

1) Complete the engine assembly, including all internal parts, as shown in drawings **1, 2, 3, 4, 5, 6, 7, 10, 11** and **12**.
2) Assemble gear box and brake system, as shown in drawings **8, 9, 13** and **14**.
3) Assemble front and rear axles and springs, as shown in drawings **15, 16, 17, 46** and **47**.
4) Assemble side rails, as per drawing **18**.
5) Complete the assembly of steering mechanism and the other parts shown in drawings **19** and **20**.
6) Assemble radiator, as shown in drawings **22** and **23**.
7) Assemble fuel tank, as per drawing **27**.
8) Assemble chassis, as shown in drawing **21**.
9) Complete the assembly of front brakes (drawing **25**), rear brakes (drawing **24**), and the entire brake system as shown in drawing **26**.
10) Wire the head lamps as shown in diagram **28**.
11) Assemble the wheels according to drawings **29** through **37**.

The assembly thus finished, represents the chassis originally furnished by ROLLS ROYCE. It was then equipped to order by specialized coach builders according to the requirements of the individual customer.

12) Continue with the assembly of the side panels, as per drawing **39**.
13) Assemble the bonnet, windscreen and fascia, according to drawings **38** and **40**.
14) Assemble front and rear seats as shown in drawings **42** and **43**.
15) Drophead (soft. top) assembly - see dwng. **48-49**.
16) Complete the assembly of the interior and of miscellaneous parts according to drawings **41, 44** and **45**.

Some drawings are accompanied by explanatory text and diagrams to further clarify the assembly instructions. After completing the assembly according to the instructions, you will end up with an attractive and valuable model. It should not be painted capriciously.

However, we recommend to those who are unexperienced, pre-painting the plastic parts using synthetic spray paints or enamels. It is emphasized again, that under no circumstances, should nitrocellulose lacquers or airplane dope be applied because these would ruin the model irretrievably.

Experienced model builders may choose to refine the appearance with further touches such as pin striping, etc. We trust that the assembly of this model will be enjoyable. If so, we have accomplished our aim to provide a pleasurable hobby and, at the same time, a top-notch model of a vintage car.

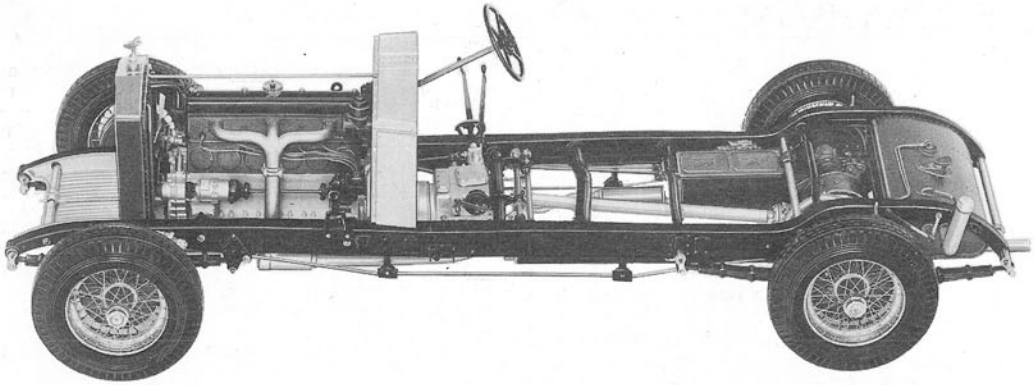

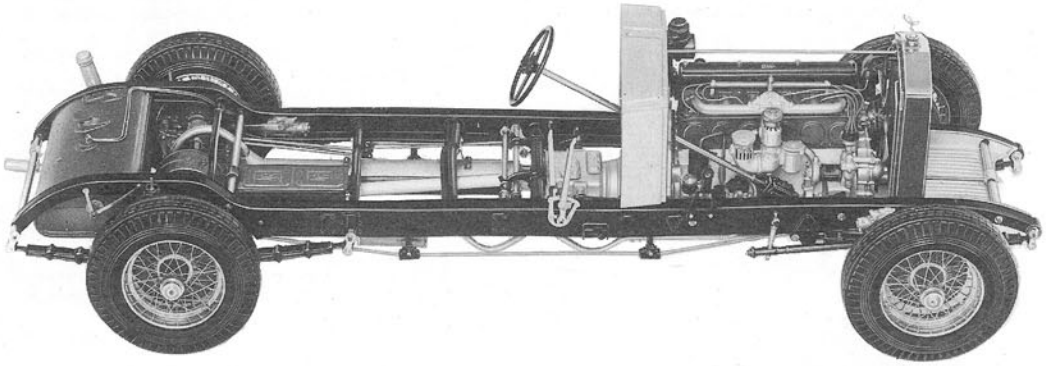

N.B. Abbiamo previsto che alcuni pezzi possano guastarsi o perdersi durante il montaggio per inesperienze o disattenzione. Ne abbiamo quindi messo un discreto numero più del necessario per aiutarvi maggiormente.

N.B. Nous avons pensé que certaines pièces pourraient s'abimer ou se perdre au cours du montage, à cause du manque d'expérience ou du manque d'attention.
En conséquence, nous en avons mis un nombre plus elevé que celui normalment nécessaire afin de vous faciliter le travail.

N.B. An extra quantity of some parts is supplied with the kit to replace parts which may be accidentally lost or damaged.

N.B. Es kann vorkommen, dass während der Montage irgend ein Teil unversehentlich beschädigt wird oder verloren geht. Um Ihnen in dieser Hinsicht behilfflich zu sein, haben wir mehr Teile als für den Zusammenbau an sich notwendig ist beigeschlossen.

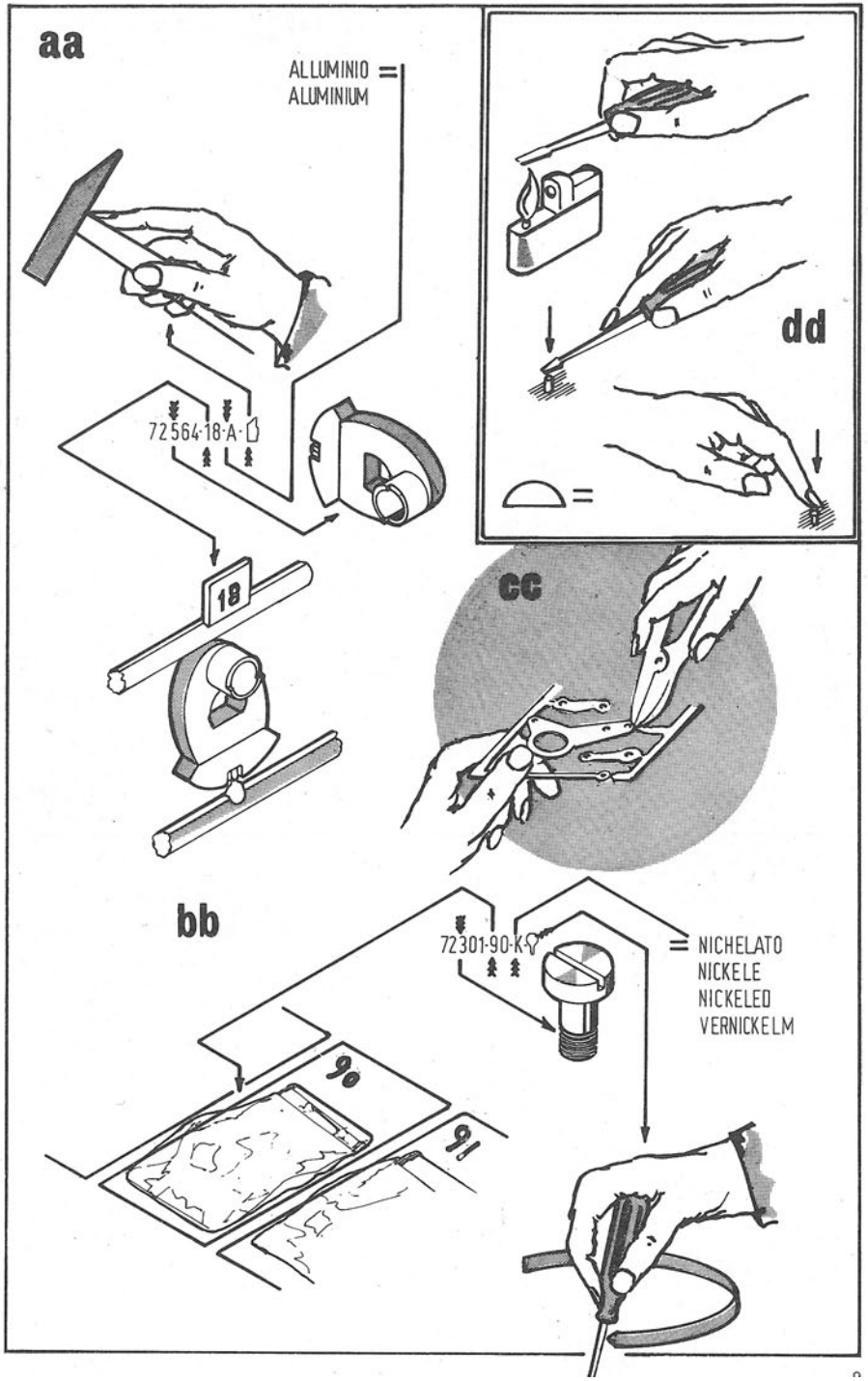

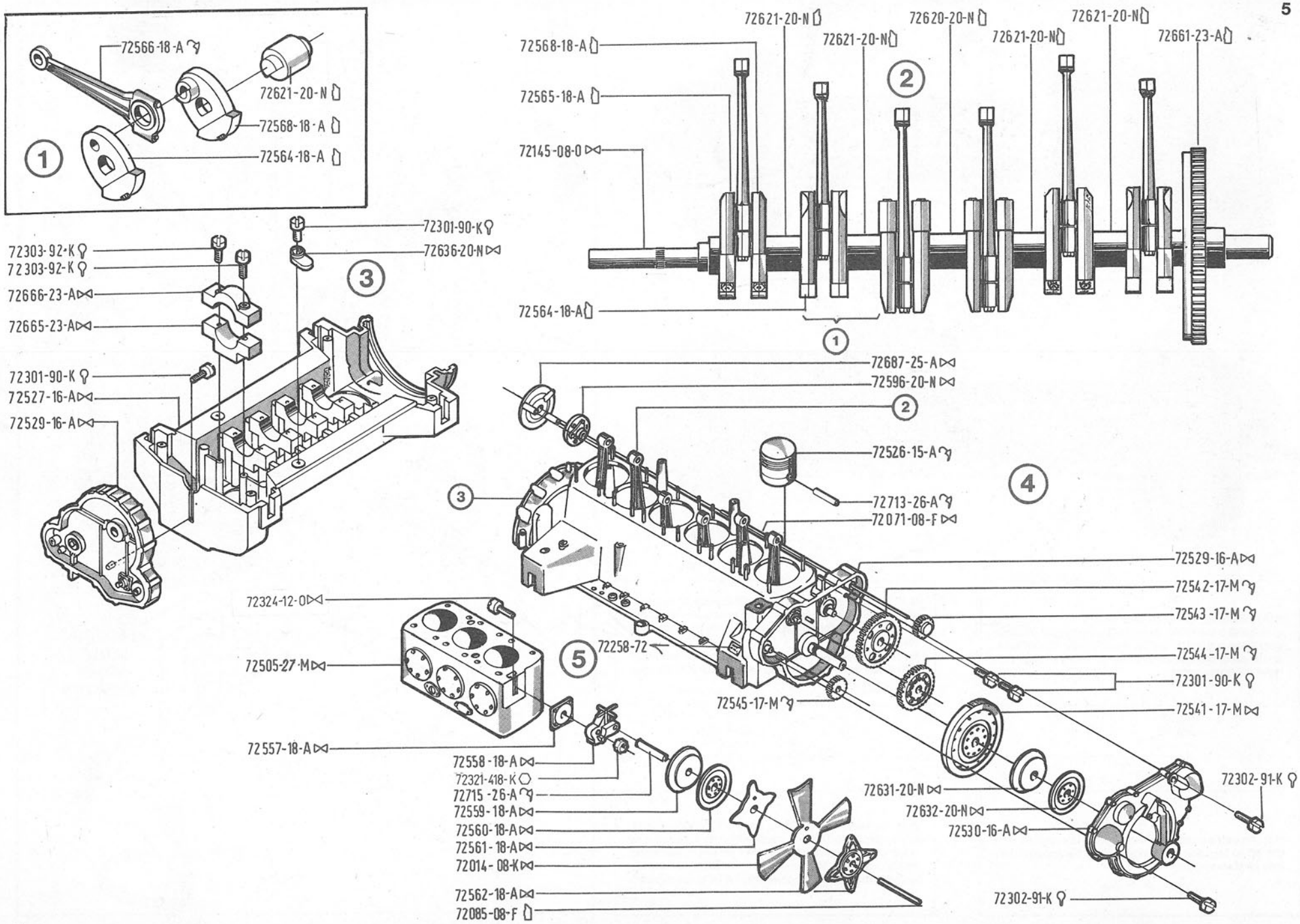
1
72566-18-A
72621-20-N
72568-18-A
72564-18-A
2
72568-18-A
72621-20-N
72621-20-N
72620-20-N
72621-20-N
72621-20-N
72661-23-A
72565-18-A
72145-08-0
72564-18-A
1
3
72301-90-K
72636-20-N
72303-92-K
72303-92-K
72666-23-A
72665-23-A
72301-90-K
72527-16-A
72529-16-A
4
72687-25-A
72596-20-N
2
72526-15-A
3
72713-26-A
72071-08-F
72529-16-A
72542-17-M
72543-17-M
72544-17-M
72301-90-K
72541-17-M
72545-17-M
72258-72
5
72324-12-0
72505-27-M
72557-18-A
72558-18-A
72321-418-K
72715-26-A
72559-18-A
72560-18-A
72561-18-A
72014-08-K
72562-18-A
72085-08-F
72631-20-N
72632-20-N
72530-16-A
72302-91-K
72302-91-K

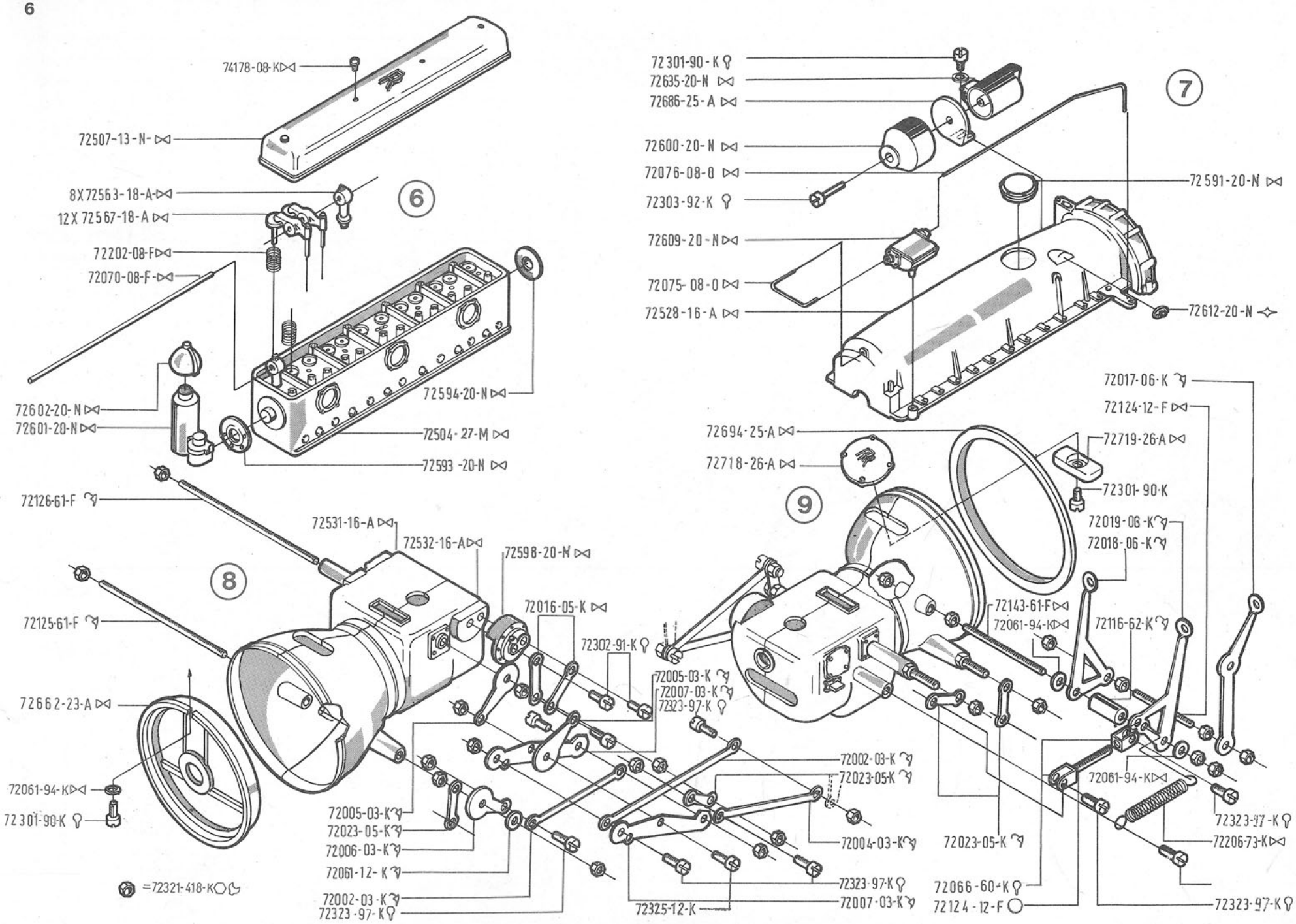
6
7
8
9
74178-08-K
72507-13-N
8X72563-18-A
12X72567-18-A
72202-08-F
72070-08-F
72602-20-N
72601-20-N
72594-20-N
72504-27-M
72593-20-N
72126-61-F
72125-61-F
72662-23-A
72061-94-K
72301-90-K
72531-16-A
72532-16-A
72598-20-N
72016-05-K
72302-91-K
72005-03-K
72007-03-K
72323-97-K
72023-05-K
72006-03-K
72061-12-K
72002-03-K
72004-03-K
72325-12-K
72066-60-K
72124-12-F
72206-73-K
72301-90-K
72635-20-N
72686-25-A
72600-20-N
72076-08-0
72303-92-K
72609-20-N
72075-08-0
72528-16-A
72591-20-N
72612-20-N
72017-06-K
72124-12-F
72694-25-A
72719-26-A
72718-26-A
72301-90-K
72019-06-K
72018-06-K
72143-61-F
72061-94-K
72116-62-K
72061-94-K
72023-05-K
72323-97-K
=72321-418-K

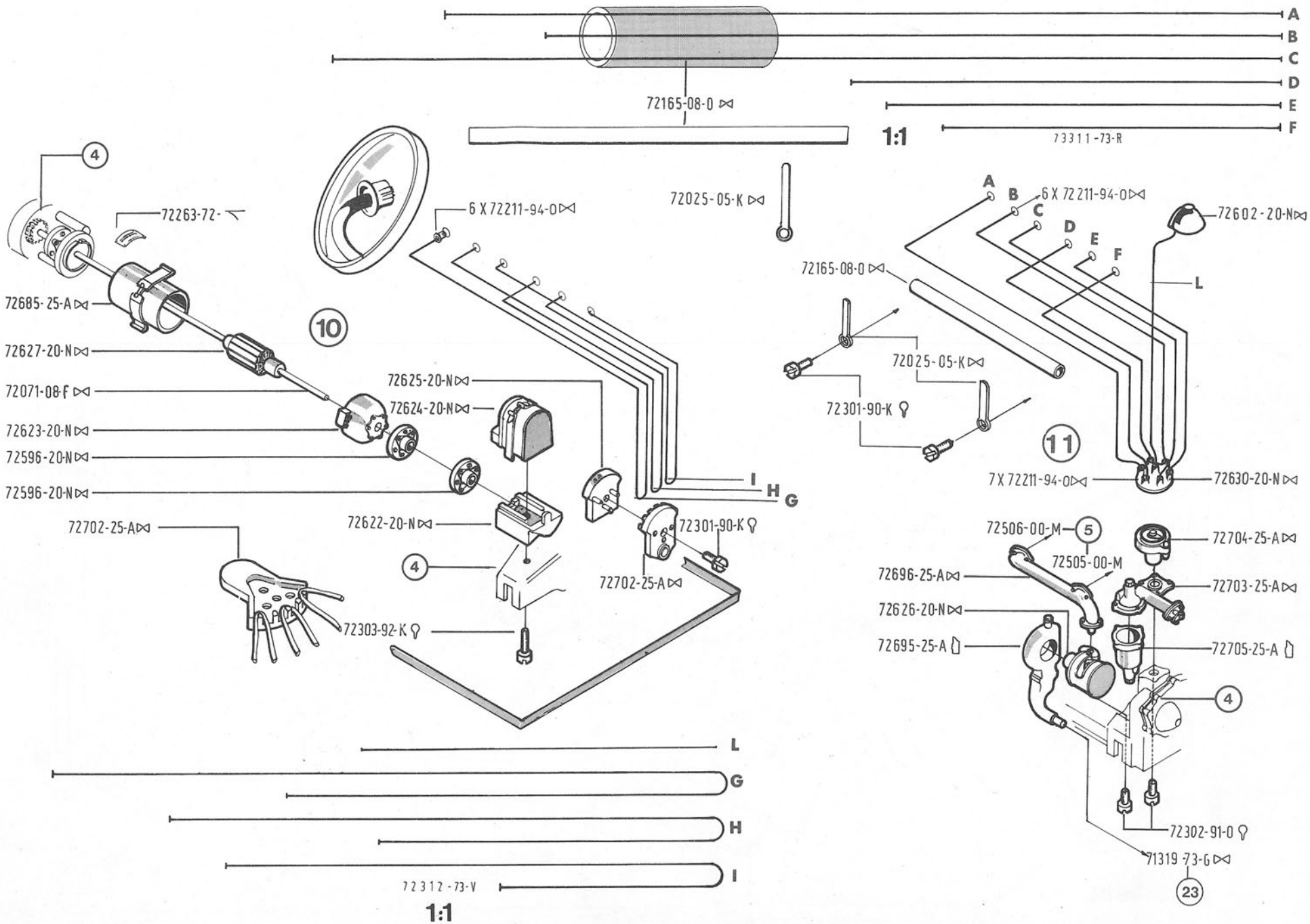
A
B
C
D
E
F
72165-08-0
1:1
73311-73-R
4
72263-72-
6 X 72211-94-0
72025-05-K
72685-25-A
10
72627-20-N
72071-08-F
72625-20-N
72624-20-N
72623-20-N
72596-20-N
72596-20-N
72622-20-N
72702-25-A
72301-90-K
72702-25-A
4
72303-92-K
I
H
G
L
G
H
I
72312-73-V
1:1
6 X 72211-94-0
72602-20-N
72165-08-0
L
72025-05-K
72301-90-K
11
7 X 72211-94-0
72630-20-N
72506-00-M
5
72505-00-M
72704-25-A
72696-25-A
72703-25-A
72626-20-N
72695-25-A
72705-25-A
4
72302-91-0
71319-73-G
23

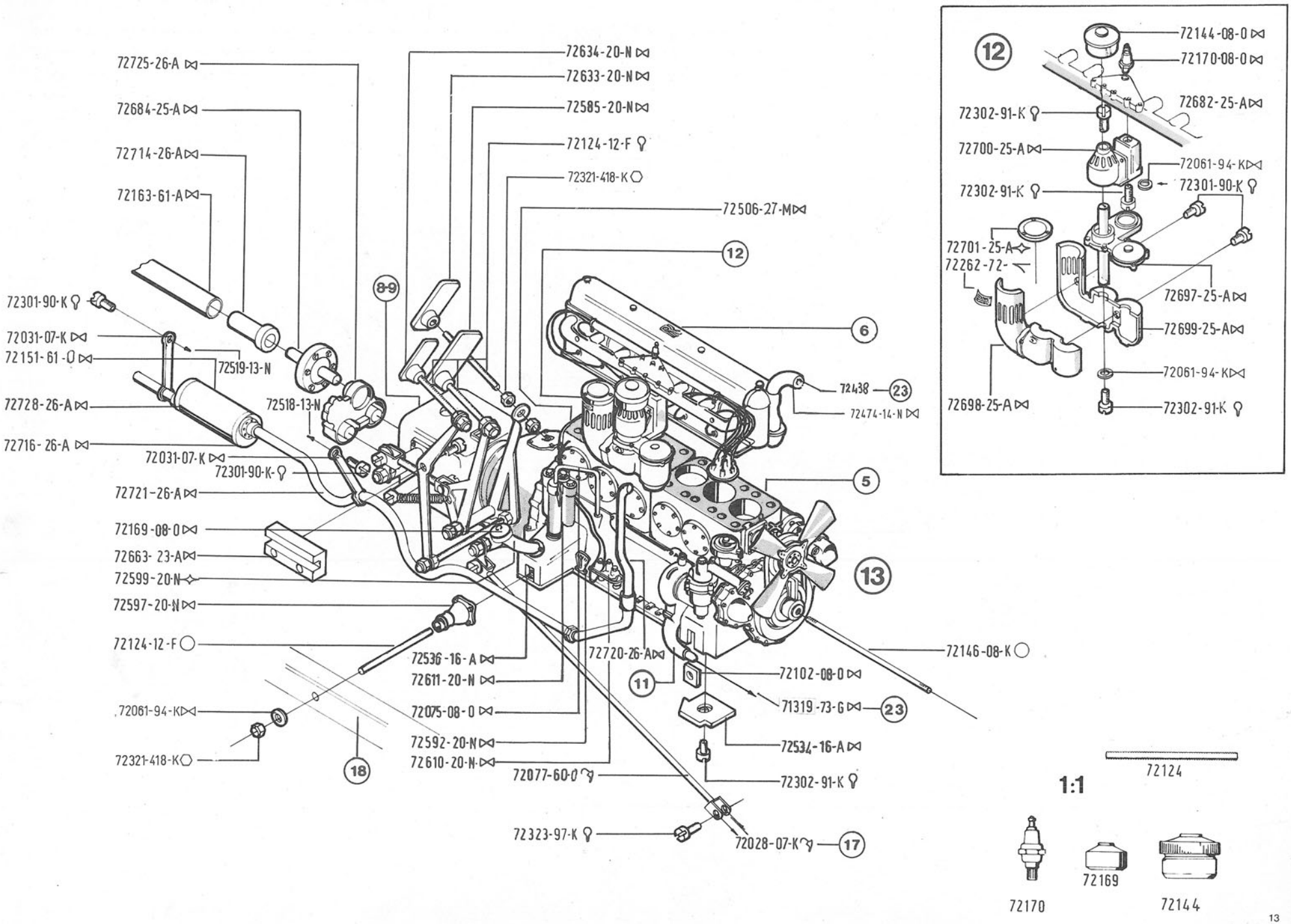
72725-26-A
72684-25-A
72714-26-A
72163-61-A
72301-90-K
72031-07-K
72151-61-0
72519-13-N
72728-26-A
72518-13-N
72716-26-A
72031-07-K
72301-90-K
72721-26-A
72169-08-0
72663-23-A
72599-20-N
72597-20-N
72124-12-F
72061-94-K
72321-418-K
18
8-9
72634-20-N
72633-20-N
72585-20-N
72124-12-F
72321-418-K
72506-27-M
12
6
72438
23
72474-14-N
5
13
72146-08-K
72536-16-A
72611-20-N
72075-08-0
72592-20-N
72610-20-N
72720-26-A
11
72102-08-0
71319-73-G
23
72534-16-A
72302-91-K
72077-60-0
72323-97-K
72028-07-K
17
12
72144-08-0
72170-08-0
72682-25-A
72302-91-K
72700-25-A
72061-94-K
72301-90-K
72302-91-K
72701-25-A
72262-72-
72697-25-A
72699-25-A
72061-94-K
72698-25-A
72302-91-K
1:1
72124
72170
72169
72144

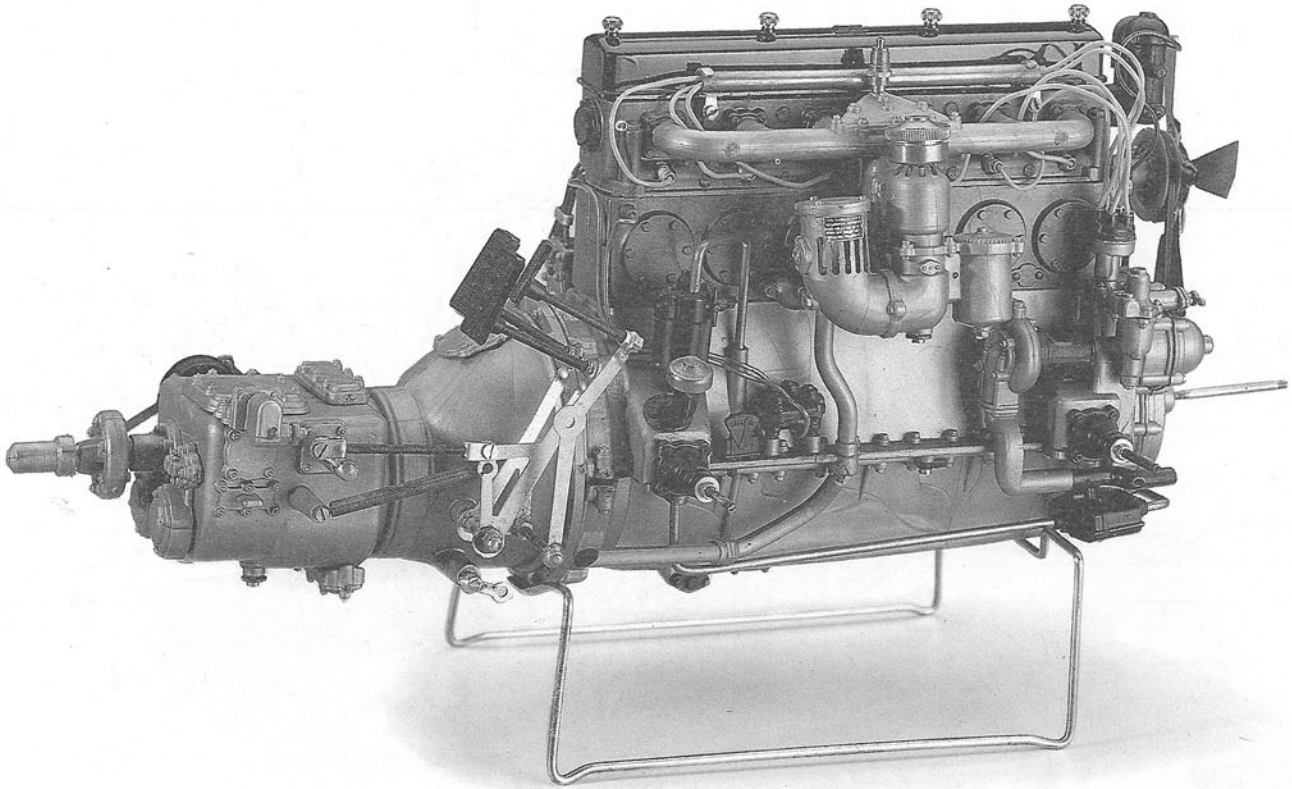

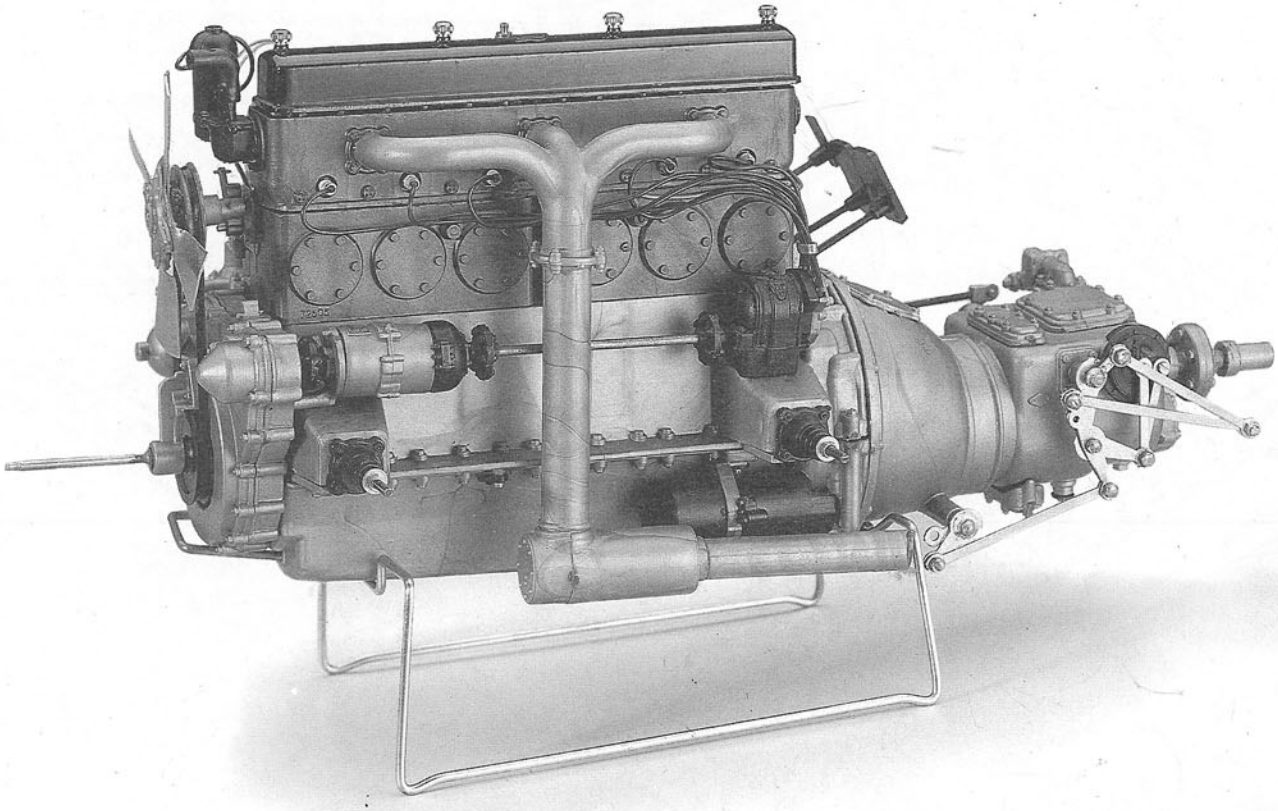

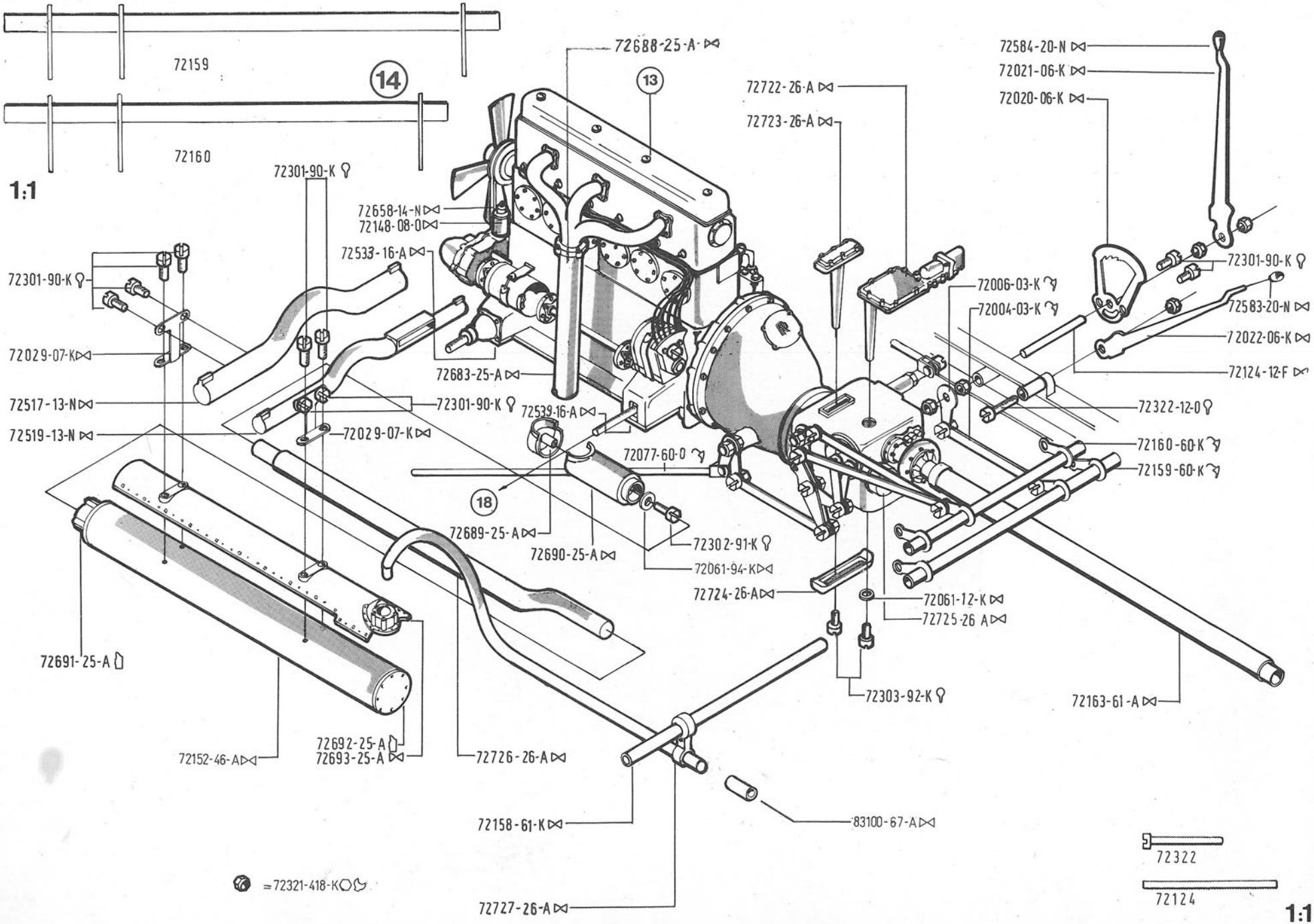
72159
14
72160
1:1
72688-25-A
13
72584-20-N
72021-06-K
72020-06-K
72722-26-A
72723-26-A
72301-90-K
72658-14-N
72148-08-0
72533-16-A
72301-90-K
72029-07-K
72517-13-N
72519-13-N
72683-25-A
72301-90-K
72029-07-K
72539-16-A
72077-60-0
18
72689-25-A
72690-25-A
72302-91-K
72061-94-K
72724-26-A
72061-12-K
72725-26 A
72006-03-K
72004-03-K
72301-90-K
72583-20-N
72022-06-K
72124-12-F
72322-12-0
72160-60-K
72159-60-K
72691-25-A
72152-46-A
72692-25-A
72693-25-A
72726-26-A
72303-92-K
72163-61-A
72158-61-K
83100-67-A
72322
72124
=72321-418-K
72727-26-A
1:1

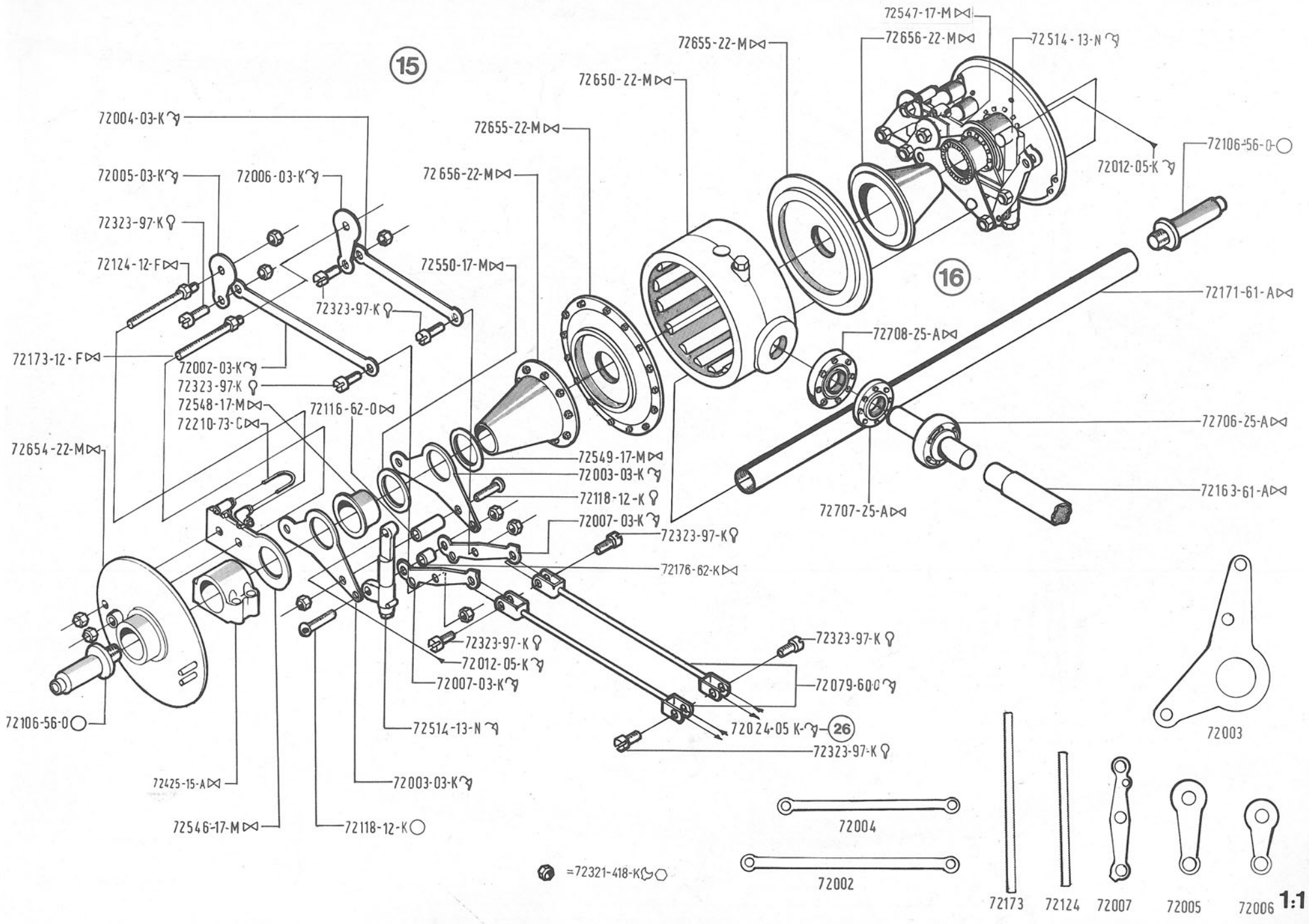
15
16
26
72547-17-M
72655-22-M
72656-22-M
72514-13-N
72650-22-M
72004-03-K
72655-22-M
72106-56-0
72012-05-K
72005-03-K
72006-03-K
72656-22-M
72323-97-K
72124-12-F
72550-17-M
72171-61-A
72323-97-K
72708-25-A
72173-12-F
72002-03-K
72323-97-K
72548-17-M
72116-62-0
72210-73-C
72706-25-A
72654-22-M
72549-17-M
72003-03-K
72118-12-K
72163-61-A
72707-25-A
72007-03-K
72323-97-K
72176-62-K
72323-97-K
72012-05-K
72007-03-K
72323-97-K
72079-60-0
72106-56-0
72514-13-N
72024-05 K
72323-97-K
72425-15-A
72003-03-K
72546-17-M
72118-12-K
72003
72004
72002
=72321-418-K
72173
72124
72007
72005
72006
1:1

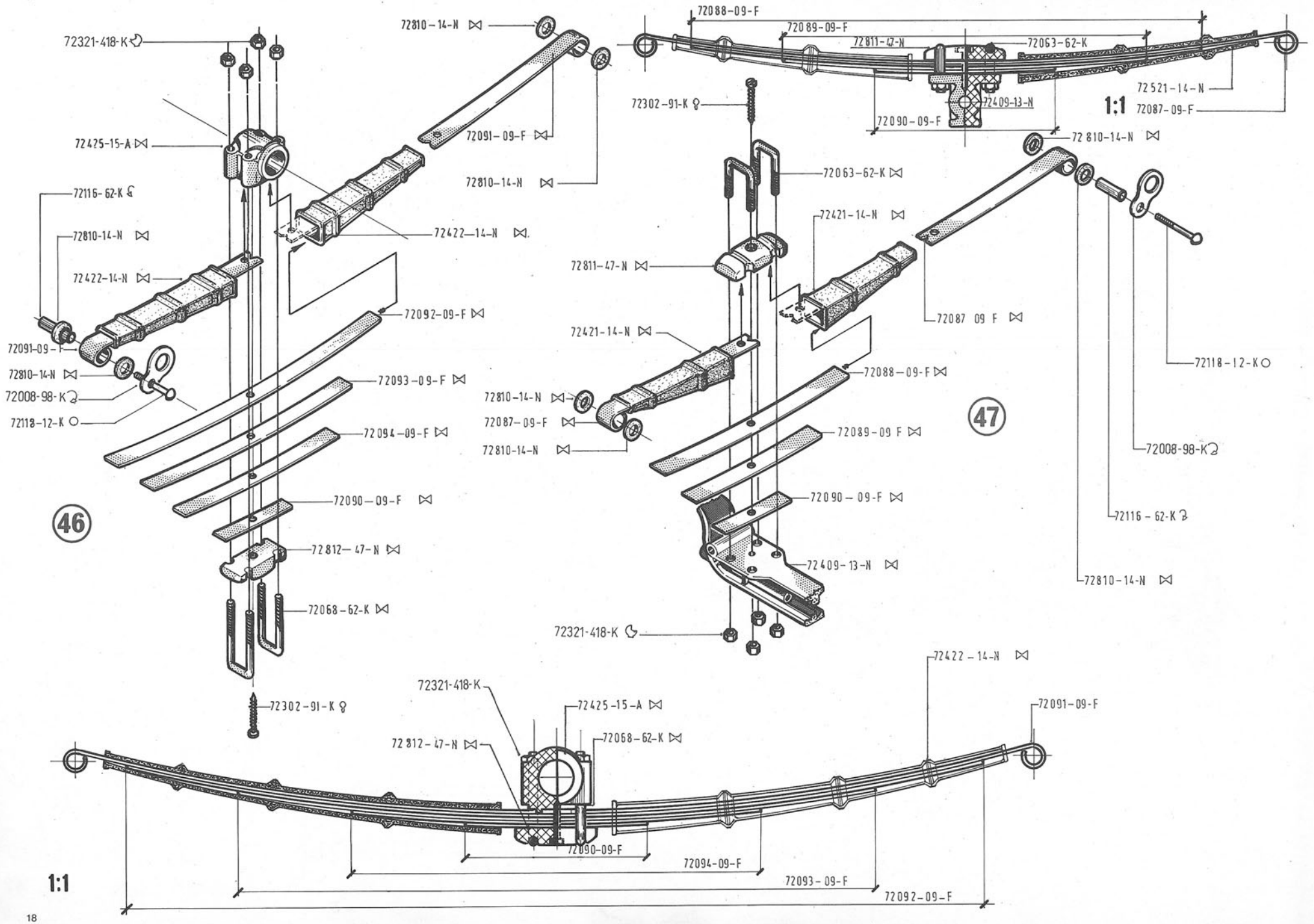
46
47
1:1
1:1
72321-418-K
72810-14-N
72425-15-A
72116-62-K
72810-14-N
72422-14-N
72091-09-F
72810-14-N
72422-14-N
72092-09-F
72091-09-F
72810-14-N
72008-98-K
72118-12-K
72093-09-F
72094-09-F
72090-09-F
72812-47-N
72068-62-K
72302-91-K
72088-09-F
72089-09-F
72811-47-N
72063-62-K
72521-14-N
72409-13-N
72087-09-F
72090-09-F
72810-14-N
72302-91-K
72063-62-K
72421-14-N
72811-47-N
72087 09 F
72421-14-N
72118-12-K
72088-09-F
72810-14-N
72087-09-F
72810-14-N
72089-09 F
72008-98-K
72090-09-F
72116-62-K
72409-13-N
72810-14-N
72321-418-K
72422-14-N
72321-418-K
72425-15-A
72091-09-F
72812-47-N
72068-62-K
72090-09-F
72094-09-F
72093-09-F
72092-09-F

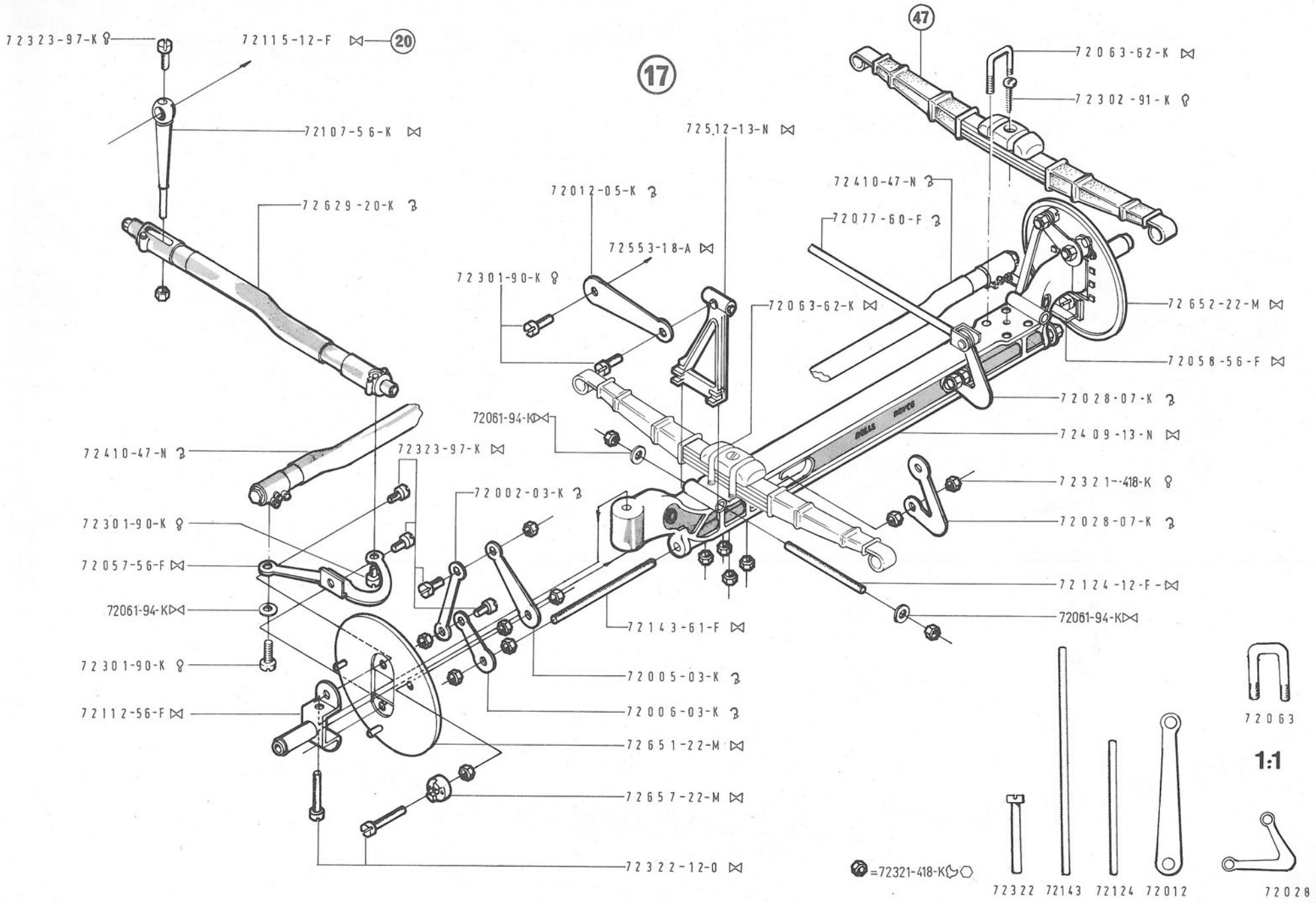
17
47
20
72323-97-K
72115-12-F
72107-56-K
72629-20-K
72012-05-K
72553-18-A
72301-90-K
72512-13-N
72063-62-K
72410-47-N
72077-60-F
72063-62-K
72302-91-K
72652-22-M
72058-56-F
72028-07-K
72409-13-N
72321-418-K
72028-07-K
72124-12-F
72061-94-K
72061-94-K
72323-97-K
72002-03-K
72301-90-K
72057-56-F
72061-94-K
72301-90-K
72112-56-F
72143-61-F
72005-03-K
72006-03-K
72651-22-M
72657-22-M
72322-12-0
=72321-418-K
72322
72143
72124
72012
72063
1:1
72028

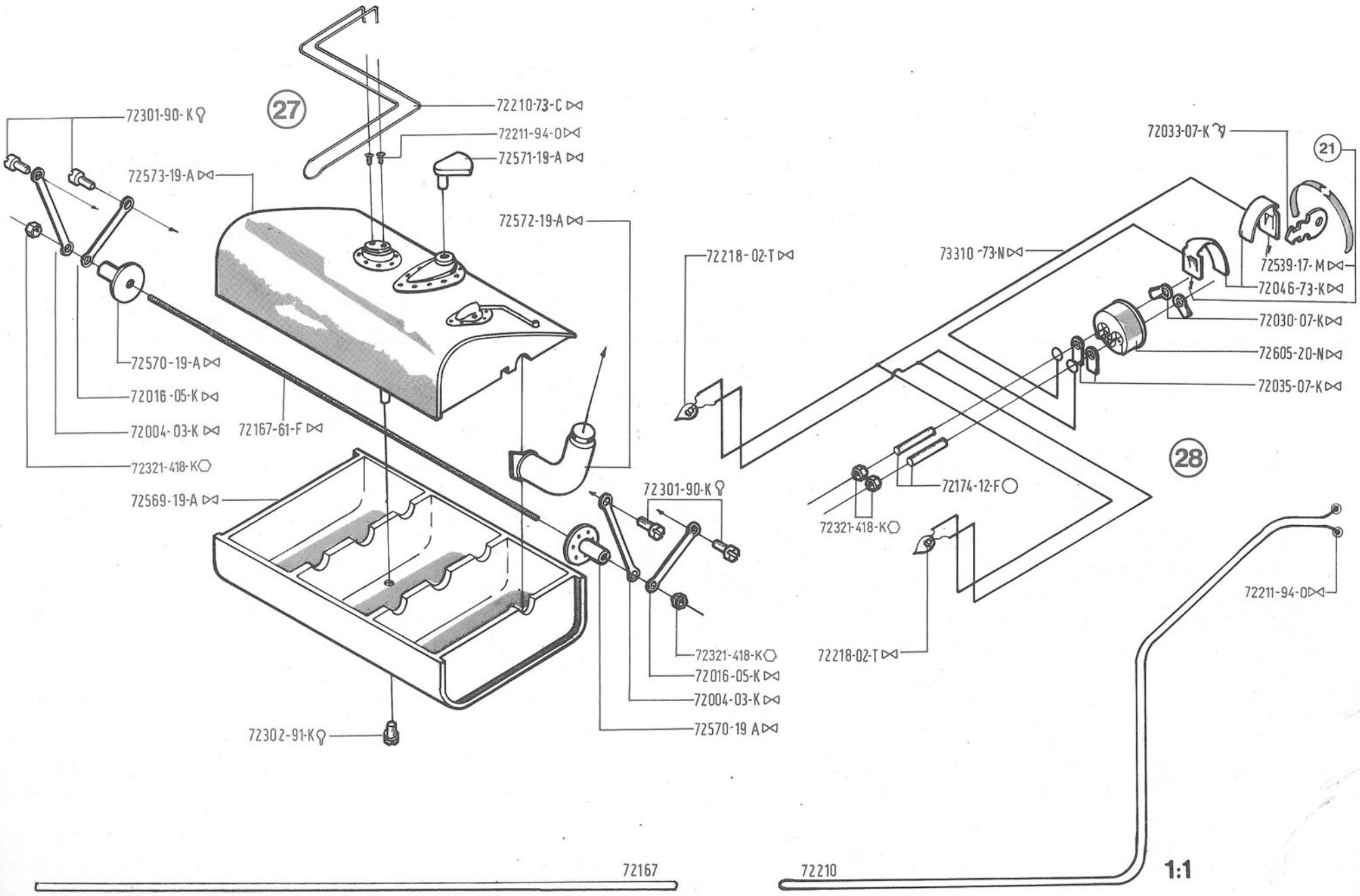
27
72301-90-K
72210-73-C
72211-94-0
72571-19-A
72573-19-A
72572-19-A
72570-19-A
72016-05-K
72004-03-K
72321-418-K
72167-61-F
72569-19-A
72302-91-K
72301-90-K
72321-418-K
72016-05-K
72004-03-K
72570-19 A
72218-02-T
72033-07-K
21
73310-73-N
72539-17-M
72046-73-K
72030-07-K
72605-20-N
72035-07-K
28
72174-12-F
72321-418-K
72218-02-T
72211-94-0
72167
72210
1:1

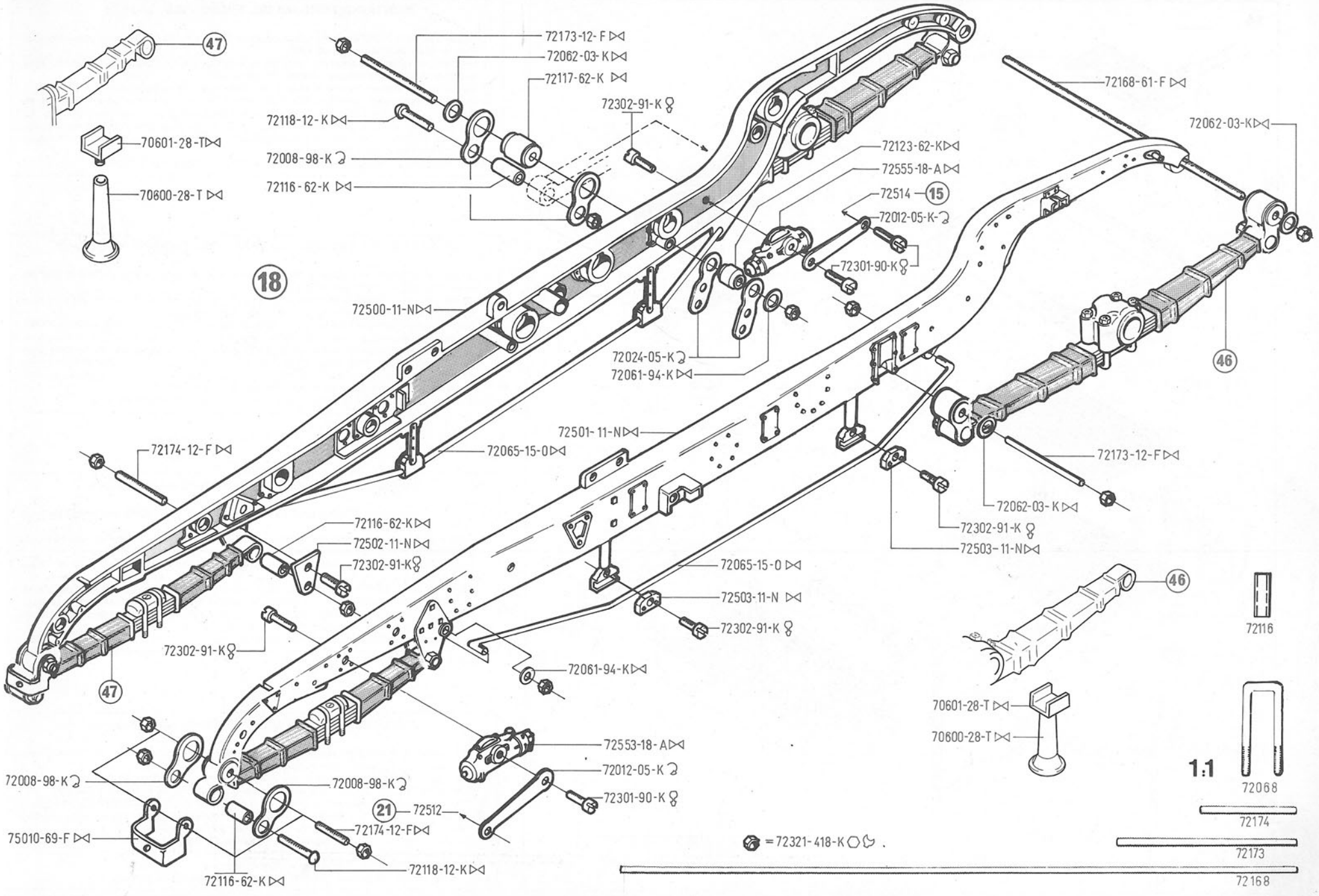
47
70601-28-T
70600-28-T
72173-12-F
72062-03-K
72117-62-K
72118-12-K
72008-98-K
72116-62-K
72302-91-K
72168-61-F
72062-03-K
72123-62-K
72555-18-A
72514
15
72012-05-K
72301-90-K
18
72500-11-N
72024-05-K
72061-94-K
46
72501-11-N
72065-15-0
72174-12-F
72173-12-F
72062-03-K
72302-91-K
72503-11-N
72116-62-K
72502-11-N
72302-91-K
72065-15-0
72503-11-N
72302-91-K
46
72116
72302-91-K
72061-94-K
47
70601-28-T
70600-28-T
72553-18-A
72012-05-K
72301-90-K
1:1
72068
72008-98-K
72008-98-K
21
72512
72174-12-F
75010-69-F
72118-12-K
72116-62-K
= 72321-418-K
72174
72173
72168

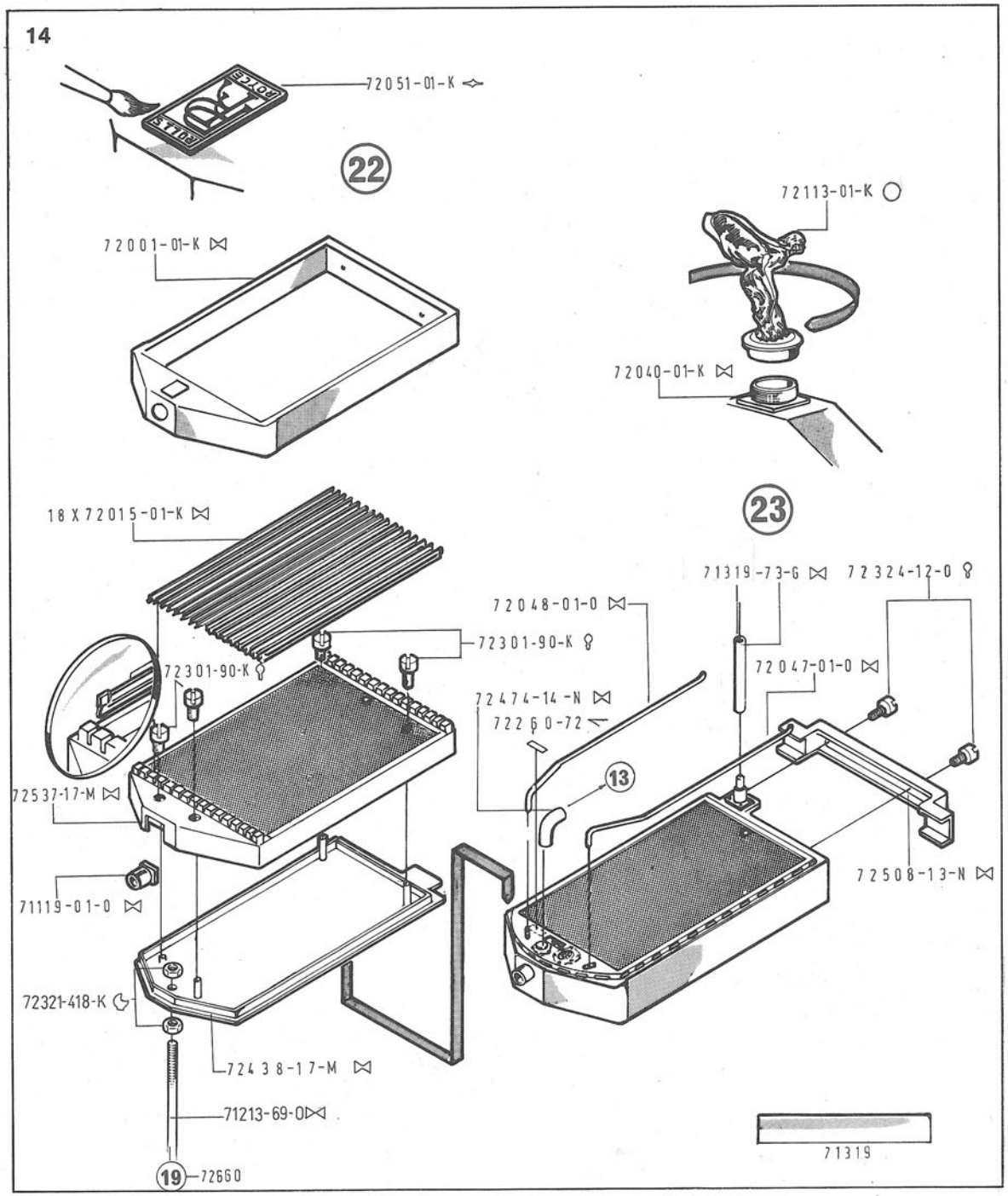

MONTAGGIO ORGANI DEL FRENO - DIS. 24-25-26

1) Tagliare la molla 72207 in vari spezzoni come da disegno 1:1 (0-00-000) e piegarne le estremità in modo da ricavare gli occhielli.
2) Montare tutti i pezzi iniziando dal fissaggio delle molle 72207 sui ceppi 72646-72645-72644 a mezzo di rifollatura (vedere sistema dd pagina 4).
3) Con lo stesso sistema fissare le leve di comando e di regolazione 72026-72027-72043.
4) Montare le cammes di comando 72657 in modo da bloccarle ai relativi alberini facendo attenzione che siano regolate in posizione corretta per la manovra di apertura dei ceppi. La regolazione di apertura dei ceppi avviene piegando opportunamente le levette di comando nei punti segnati con le frecce R nel disegno 1:1. In posizione di riposo i tamburi e quindi le ruote devono ruotare liberamente.

Tutto il sistema di leveraggio completo è chiaramente illustrato nel disegno 26.

MONTAGE DES ORGANES DE TREINAGE - DESSINS N. 24-25-26

1) Couper en différents morceaux le ressort 72207 selon le dessin 1:1 (0-00-000) et plier les extrémités afin d'obtenir les anneaux.
2) Monter tous les morceaux en commencant à fixer les ressorts 72207 sur le cales de roue 72646-72645-72644 à l'aide du refoulage (voir système page 4).
3) Selon le même système fixer les leviers d'écartement et du regulateur 72026-72027-72043.
4) Monter les chemises de commande 72657 de manière à les bloquer aux tiges correpondantes en contrôlant la position exacte requise pour la manoeuvre d'ouverture des cales de roue. La régulation d'ouverture des cales de roue s'obtient en pliant convenablement les leviers de commande aux points indiqués par la flèche R du dessin 1:1. En position repos, les tambours et, en conséquence les roues, doivent tourner librement.

Tout l'ensemble complet des leviers est clairement illustré sur le schéma n. 26.

ASSEMBLY OF BRAKE SYSTEM DRAWINGS 24,25,26

1) Cut spring sections # 72207 to size, as shown full scale 1:1 (0-00-000) and bend their ends to form eyelets.
2) Start assembly by attaching the springs # 72207 to the blocks (shoes) by heat-flaring as illustrated in figure «dd» on page 4.
3) Use the same method to mount the operating and adjustment levers # 72026, # 72027 and # 72043.
4) Attach the cams # 72657 to ther shafts, making sure that they are oriented to open the blocks. Bend the levers along the lines «R» marked by arrows in the full scale drawing 1:1, as required, to adjust the blocks so that the drums rotate freely. The drums and wheels should rotate without friction when the brakes are not actuated.

The complete brake linkage is shown in drawing 26.

ZUSAMMENBAU DER BREMSORGANE ABB. 24-25-26

1) Die Federstüche 72207 im Masstab 1:1 (0-00-000) zur Abbildung trennen und deren Enden umbiegen, um entsprechende Augen zu formen.
2) Alle Teile montieren, indem man mit dem Befestigen der Federn 72207 an den Backen 72646-72645-72644 beginnt und die Einzelteile staucht (siehe System dd Seite 4).
3) Nach demselben Verfahren die Brems- und Stellhebel 72026-72027-72043 befestigen.
4) Die Steuernocken 72657 montieren und auf ihren Wellen festsetzen; dabei beachten, dass sie richtig eingestellt sind und das Oeffnen der Backen erlauben.
   Zum Einstellen der Backenöffnung sind die Bremshebel an den in der Abbildung mit Pfeilen R angezeichneten Stellen entsprechend zu verbiegen. In der Ruhestellung müssen sich die Bremstrommel und die Räder frei drehen können.

Das ganze Hebelsystem ist in der Abbildung Nr. 26 eindeutig dargestellt.

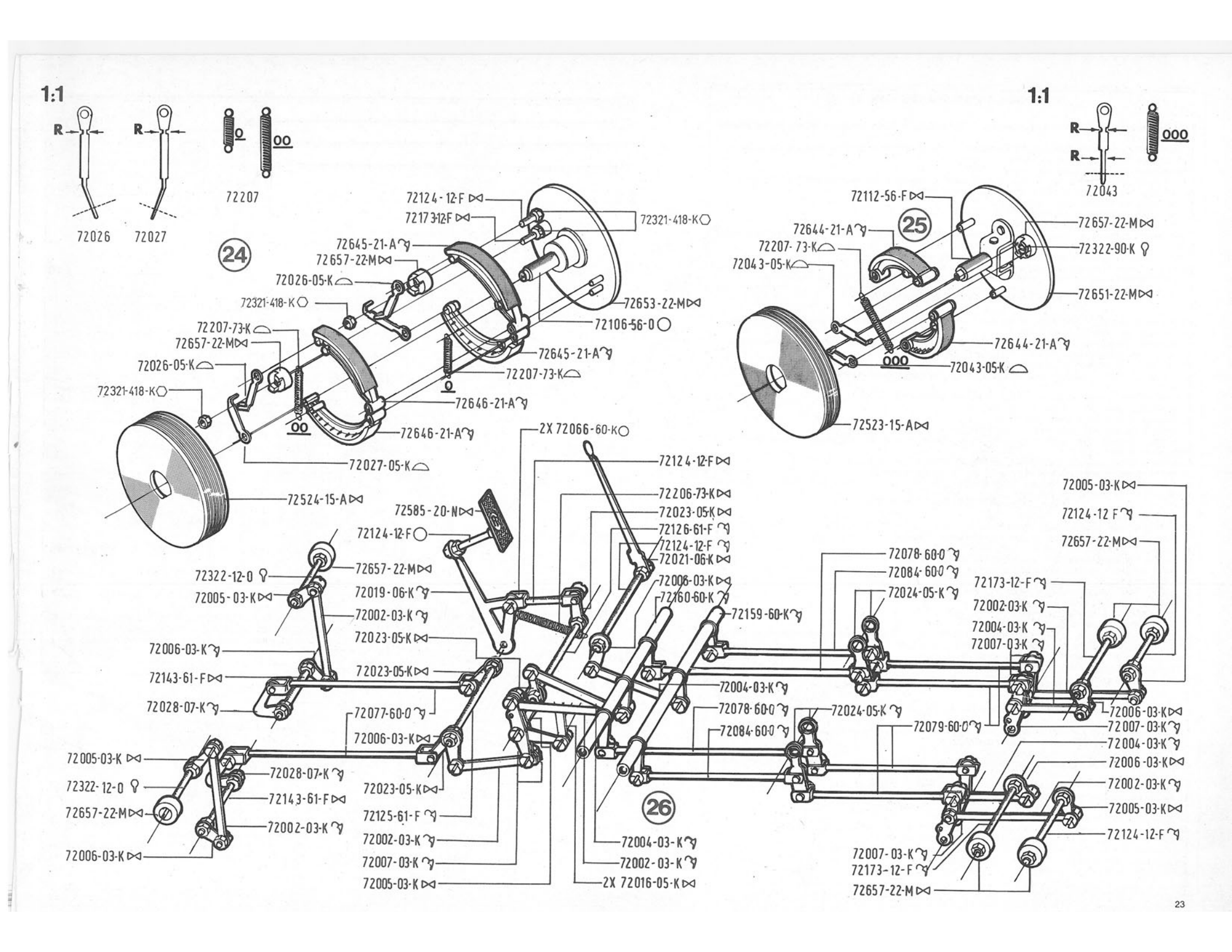
1:1
R
R
72026
72027
O
OO
72207
24
72124-12-F
72173-12-F
72321-418-K
72645-21-A
72657-22-M
72026-05-K
72321-418-K
72653-22-M
72106-56-0
72207-73-K
72657-22-M
72645-21-A
72026-05-K
72207-73-K
O
72321-418-K
72646-21-A
OO
72646-21-A
72027-05-K
72524-15-A
1:1
R
R
72043
OOO
72112-56-F
25
72644-21-A
72657-22-M
72207-73-K
72322-90-K
72043-05-K
72651-22-M
72644-21-A
OOO
72043-05-K
72523-15-A
2X 72066-60-K
72124-12-F
72206-73-K
72585-20-N
72023-05-K
72124-12-F
72126-61-F
72124-12-F
72021-06-K
72322-12-0
72657-22-M
72005-03-K
72019-06-K
72006-03-K
72160-60-K
72002-03-K
72159-60-K
72023-05-K
72006-03-K
72143-61-F
72023-05-K
72028-07-K
72077-60-0
72006-03-K
72005-03-K
72322-12-0
72028-07-K
72143-61-F
72657-22-M
72002-03-K
72006-03-K
72023-05-K
72125-61-F
72002-03-K
72007-03-K
72005-03-K
26
72004-03-K
72002-03-K
2X 72016-05-K
72078-60-0
72084-60-0
72024-05-K
72004-03-K
72078-60-0
72084-60-0
72024-05-K
72079-60-0
72005-03-K
72124-12 F
72657-22-M
72173-12-F
72002-03-K
72004-03-K
72007-03-K
72006-03-K
72007-03-K
72004-03-K
72006-03-K
72002-03-K
72005-03-K
72124-12-F
72007-03-K
72173-12-F
72657-22-M

MONTAGGIO DELLO CHASSIS - DIS. 21

Dopo aver montato i vari gruppi come da disegni N. 17-23-14-20-19-18-16-27 procedere al montaggio dello chassis in questo modo:
1) montaggio della traversa anteriore 72166 che deve passare attraverso tutti i pezzi segnati nel disegno;
2) montaggio del radiatore completo come da disegni n. 22-23;
3) montaggio dello sterzo come da disegno n. 20;
4) montaggio del motore, cambio, organi dei freni come da disegni N. 1-2-3-4-5-6-7-8-9-10-11-12-13-14;
5) montaggio delle traverse e della scatola porta batteria 72539 disegno n. 28;
6) montaggio del serbatoio benzina disegno n. 27
7) montaggio della traversa posteriore 72158;
8) montaggio della paratia parafiamma disegno n. 19.

Completare lo chassis con il montaggio dei ceppi dei freni disegno n. 24-25-26 e dell'impianto elettrico disegno n. 28.
Controllare il funzionamento dei vari organi elettrici e meccanici.
Montare le quattro ruote complete disegno n. 37 a mezzo delle viti 72212.
Se lo desiderate potete applicare i dischi copriruota 72642 e 72643 come si usava a quell'epoca.

MONTAGE DU CHASSIS- DESSIN N. 21

Après avoir assemblé les différentes parties selon dessins 17-23-14-20-19-18-16-27 procéder au montage du châssis selon les explications suivantes:
1) montage de la traverse antérieure 72166 laquelle doit passer par tous les morceaux indiqués sur le dessin;
2) montage du radiateur complet selon dessin n. 22-23;
3) montage de la direction selon dessin n. 20;
4) montage du moteur, de la transmission, des organes de freinage selon dessins n. 1-2-3-4-5-6-7-8-9-10-11-12-13-14;
5) montage des traverses et du berceau de la batterie 72539 dessin n. 28;
6) montage du reservoir d'éssence selon dessin n. 27;
7) montage de la traverse postérieure 72158;
8) montage de la cloison pare-feu selon dessin n. 19.

Completer le chassis par le montage des cales de roue selon dessin n. 24-25-26 et par le cablâge électrique selon dessin n. 28.
Contrôler le fonctionnement des différents organes électriques et mécaniques.
Monter les quatre roues complètes selon dessin n. 37 à l'aide des vis 72212.
Si vous le désirez, vous pouvez appliquer des enjoliveurs 72642 et 72643 comme c'etait la coutume autrefois.

ASSEMBLY OF CHASSIS DRAWING 21

After having completed subassemblies according to drawings 17, 23, 14, 20, 19, 18, 16 and 27, proceed as follows:
1) mount cross-member # 72166, passing it through all components shown in the drawing
2) mount the radiator, assembled as per drawings 22 and 23;
3) install the steering mechanism, assembled as per drawing 20;
4) mount the motor, gearbox, and brake system assembled according to respective drawings 1, 2, 3, 4, 5, 6, 7, 8, 9, 10, 11, 12, 13 and 14;
5) mount cross-members and battery box # 72539 (diagram 28)
6) install fuel tank (drawing 27)
7) mount rear cross-member # 72158
8) install fire wall (drawing 19).

Complete the assembly by installing brakes (drawings 24, 25, 26) and the electrical wiring (diagram 28).
Check the operation of the various electrical and mechanical parts.
Mount the four wheels (drawing 37) using screws # 72212.
If desired, install wheel discs, # 72642 and # 72643, which were commonly used at the time.

ZUSAMMENBAU DES CHASSIS - ABBILDUNG NR. 21

Nach den Montgearbeiten gemäss den Abbildungen Nr. 17-23-14-20-19-18-16-27 ist das Chassis wie folgt zusammenzubauen:
1) Einbau der vorderen Traverse 72166, die durch alle in der Abbildung dargestellten Teile hindurchzuführen ist.
2) Einbau des Kühlers kpl. nach Abbildung Nr. 22-23.
3) Einbau der Lenkung nach Abbildung Nr. 20.
4) Einbau des Motors, des Getriebes und der Bremsanlage nach den Abbildungen Nr. 1-2-3-4-5-6-7-8-9-10-11-12-13-14.
5) Einbau der Traversen und des Batteriekastens 72539 nach Abbildung Nr. 28.
6) Einbau des Karaftstofftanks nach Abbildung Nr. 27.
7) Einbau der hinteren Traverse Nr. 72158.
8) Einbau des Flammenschutzes nach Abbildung Nr. 19.

Anschliessend sind noch die Bremsbacken nach Abbildung Nr. 24-25-26, und die elektrische Anlage nach Abbildung Nr. 28 einzunbauen, um so das Chassis zu vervollständigen.
Die Funktion der einzelnen elektrischen und mechanischen Teile 72212 kontrollieren.
Die kompletten Räder nach Abb. Nr. 37 mittels der Schrauben 72212 montieren.
Auf Wunsch können Sie, wie seinerzeit üblich, die Raddeckel 72642 und 72643 anbringen.

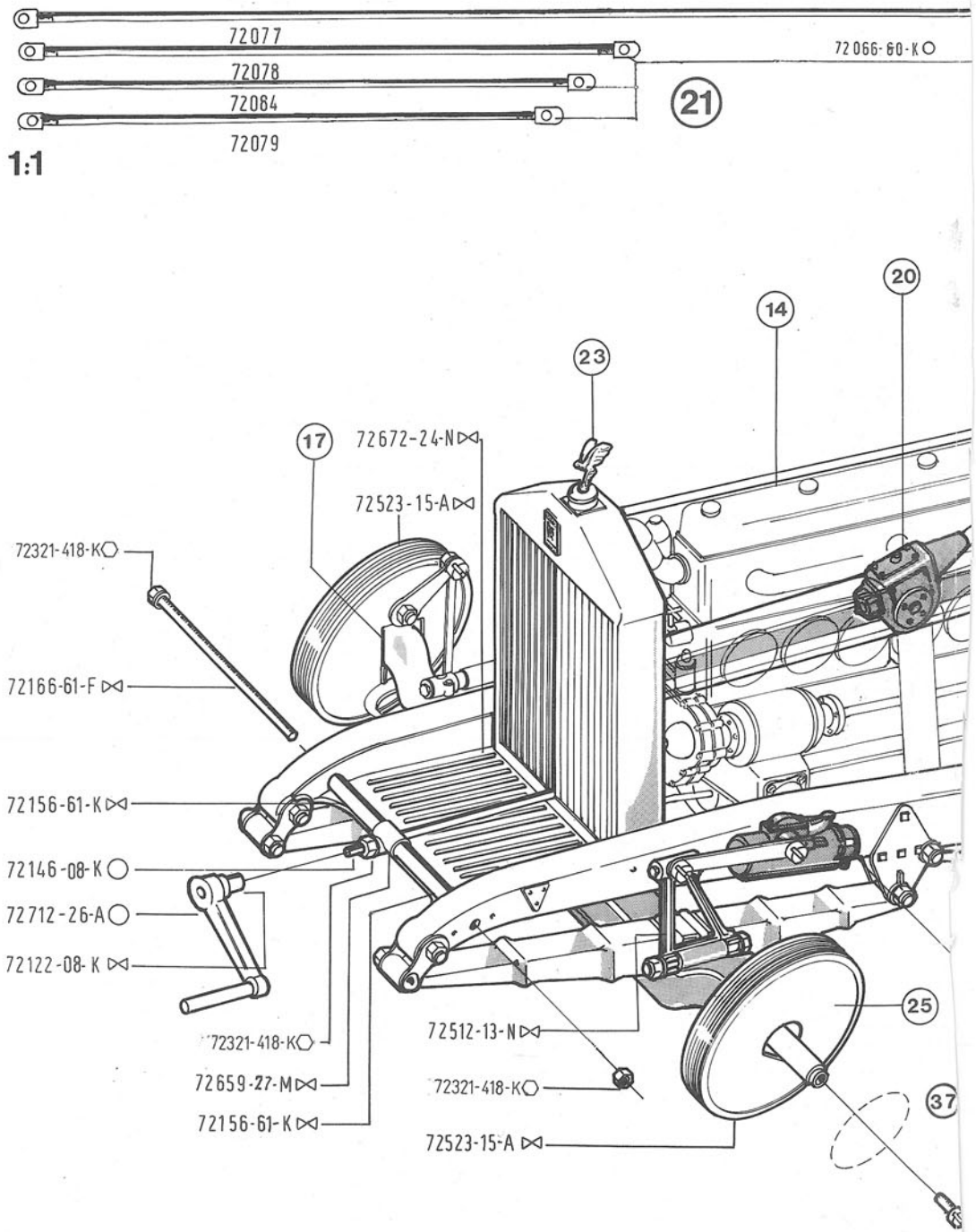

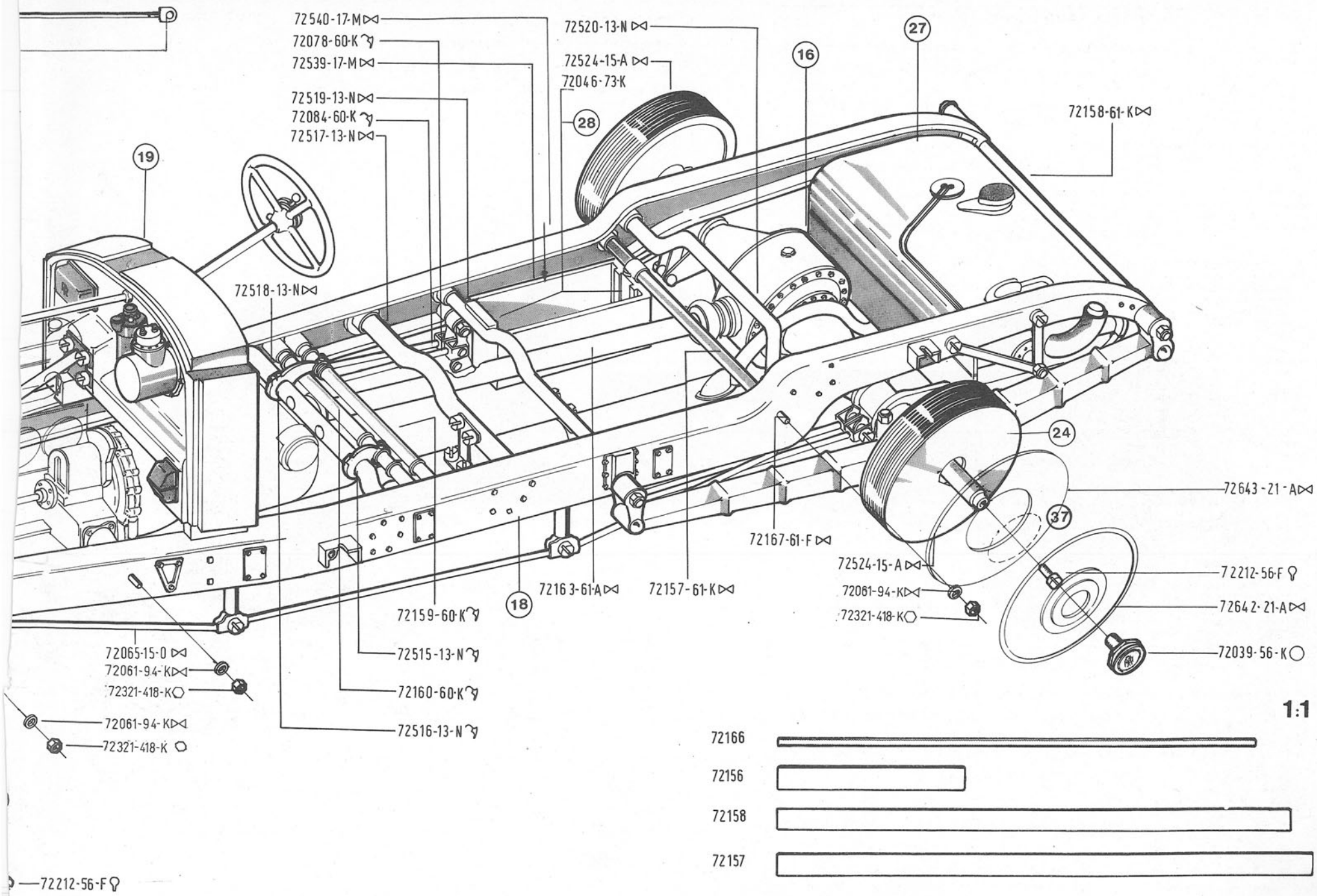
72540-17-M
72078-60-K
72539-17-M
72519-13-N
72084-60-K
72517-13-N
72520-13-N
72524-15-A
72046-73-K
28
16
27
72158-61-K
19
72518-13-N
24
72643-21-A
37
72167-61-F
72524-15-A
72212-56-F
72061-94-K
72321-418-K
72642-21-A
72039-56-K
72163-61-A
72157-61-K
18
72159-60-K
72065-15-0
72061-94-K
72321-418-K
72515-13-N
72160-60-K
72061-94-K
72321-418-K
72516-13-N
72212-56-F
1:1
72166
72156
72158
72157

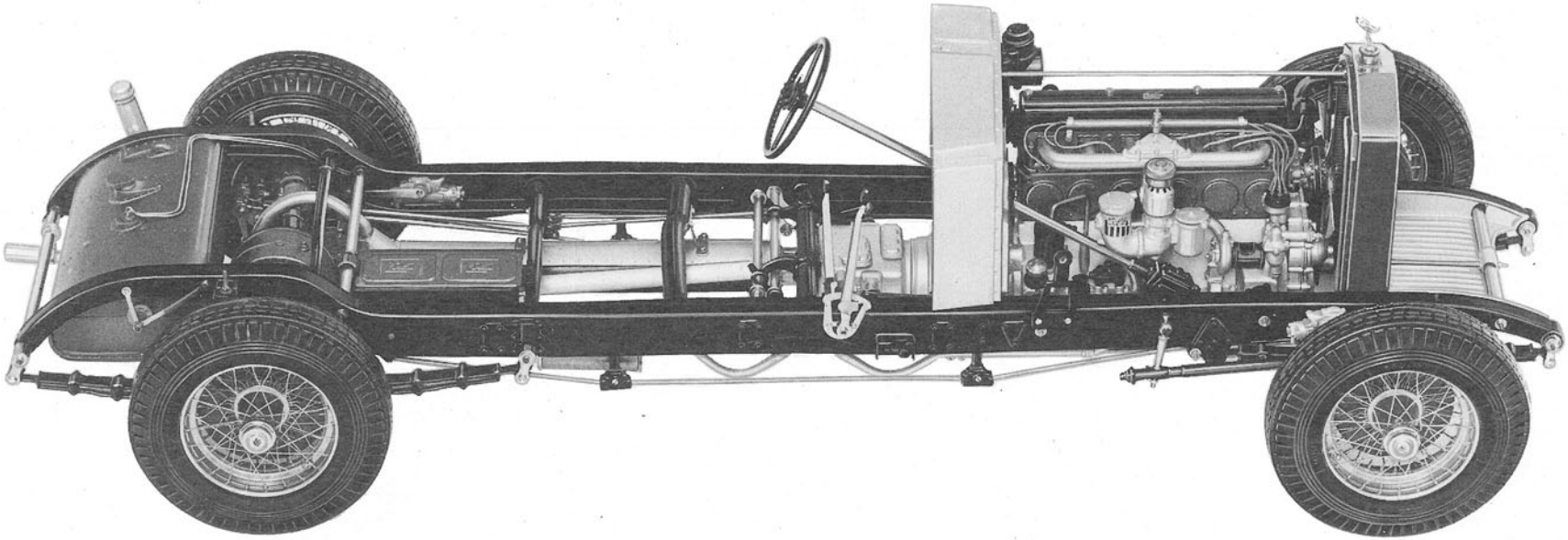

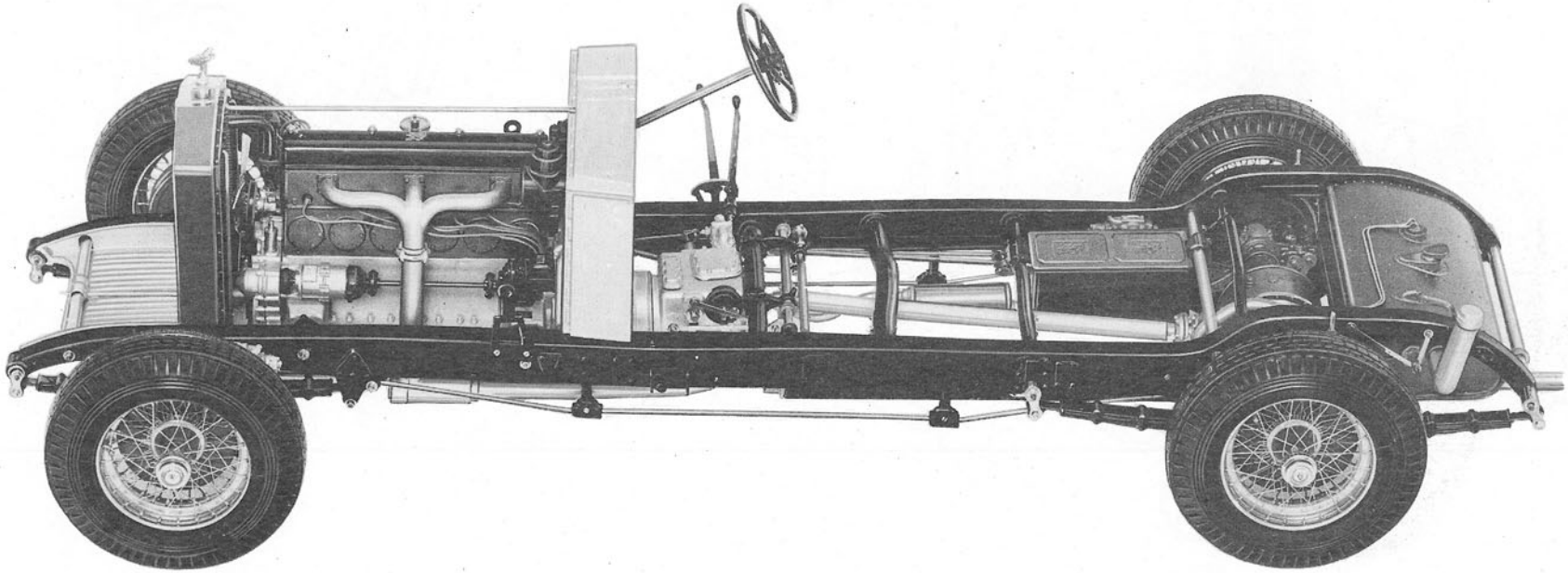

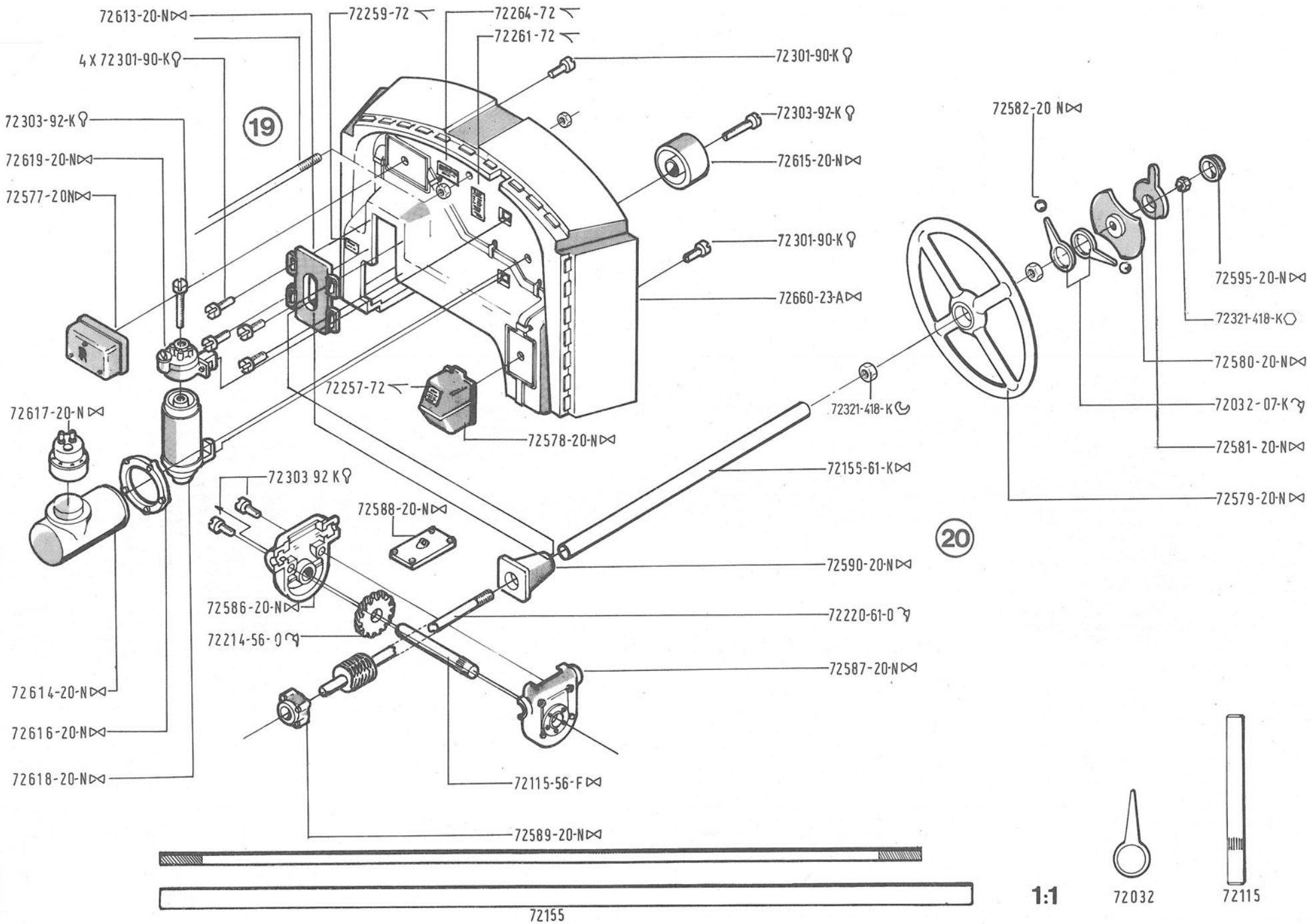
19
20
72613-20-N
72259-72
72264-72
72261-72
4 X 72301-90-K
72301-90-K
72303-92-K
72303-92-K
72619-20-N
72577-20N
72615-20-N
72301-90-K
72660-23-A
72257-72
72578-20-N
72617-20-N
72303 92 K
72588-20-N
72586-20-N
72214-56-0
72614-20-N
72616-20-N
72618-20-N
72115-56-F
72589-20-N
72155
72582-20 N
72595-20-N
72321-418-K
72580-20-N
72032-07-K
72581-20-N
72579-20-N
72321-418-K
72155-61-K
72590-20-N
72220-61-0
72587-20-N
1:1
72032
72115

MONTAGGIO DELLE RUOTE
Dis. 29-37

(I)

Il montaggio delle ruote non presenta alcuna difficoltà, richiede solo un po' di pazienza e di attenzione. Procedere in questo modo:

— dopo aver montato il mozzo al completo come da dis. 29 montare il primo anello di metallo (72011) con il primo di plastica (72637) e fissarli insieme con le 3 viti (72301). Capovolgere l'insieme ed infilarlo con il mozzo (29) nella mascherina di montaggio (72647) - Dis. 30. A questo punto incominciare a sistemare la prima serie di raggi seguendo lo schema del dis. 31 e cioè come segue:
— Infilare un'estremità del primo raggio (72053) in una delle tacche del mozzo (dis. A) e ruotare entrambi fino a poter appoggiare l'altra estremità del raggio nell'alloggiamento dell'anello in plastica contrassegnato con il numero 1. Tenere presente che a questa estremità del raggio stesso, vi dovrà essere il relativo tirante 72120 (dis. B) il quale dovrà entrare per metà nell'alloggiamento forzando leggermente (dis. C).

Seguendo lo stesso sistema infilare un altro raggio che deve entrare nell'alloggiamento N. 2 e così via fino al N. 28.

Per facilitare questa operazione il dis. 31 è riprodotto in grandezza naturale e quindi, appoggiando sopra le varie parti, si può seguire con precisione l'esatta posizione di tutti i raggi.

Dopo aver sistemato tutta questa prima serie di 28 raggi bisogna bloccarli come da dis. 32 e cioè fissandogli sopra il secondo anello di metallo (72010) ed il rispettivo anello in plastica (72638) e bloccando il tutto con le 3 viti (72302). Fare bene attenzione che il piccolo incavo semicircolare sull'orlo di questo secondo anello di plastica (come anche di quello successivo) sia esattamente alla stessa altezza di quello del primo anello.

Arrivati a questo punto si può sistemare la seconda serie di raggi (72054) come da dis. 33 seguendo lo stesso ordine e lo stesso sistema già eseguiti per i precedenti, tenendo presente che la numerazione di questi raggi va dal N. 29 al N. 56. Bloccare quindi questa seconda serie di raggi come specificato nel dis. 34 avendo cura di avvitare la valvola (72101) nel relativo foro dell'anello (72009).
Sistemare quindi la terza serie di raggi (72055) come da dis. 35 seguendo lo stesso ordine e lo stesso sistema già eseguiti per i precedenti, tenendo presente che la numerazione di questi raggi va dal N. 57 al N. 80 e bloccarli con l'ultimo anello (72011) avvitando le tre viti (72301) (dis. 36).

Sfilare quindi la ruota finita dalla mascherina e montare il relativo pneumatico dis. 37 avendo cura di non fare delle pressioni nel mozzo per non correre il rischio di sforzare i raggi e quindi deformare la ruota stessa. Per rendere più semplice l'operazione consigliamo di riscaldare leggermente il pneumatico esponendolo per alcuni minuti al sole o avvicinandolo ad una sorgente di calore indiretto al solo scopo di renderlo più morbido e facilitandone quindi il montaggio.

MONTAGE DES ROUES
Dessin 29-37

(F)

Le montage des roues ne présente aucune difficulté. Il nécessite seulement un peu de patience et d'attention.
Procéder de la façon suivante:

— Après avoir assemblé le moyeu selon dessin 29, joindre la première jante métallique (72011) au premier cercle de plastique (72637) à l'aide de trois vis (72301). Placer ces deux dernières pièces maintenant unies ainsi que le moyeu 29 dans le gabarit de montage (72647) (Dessin 30).

La première série des rayons peut maintenant être disposée selon schéma du dessin 31 à savoir:

— Insérer une extrêmité du premier rayon (72053) dans l'une des cavités du moyeu (dessin A) et visser de telle façon que l'autre extrêmité puisse être facilement sertie dans le logement correspondant (No. 1) du cercle en plastique. Tenir également compte de la tringle (72120) (dessin B), que l'on forcera légèrement dans le logement du cercle jusqu'à concurrence de la moitié de sa longueur (dessin C).

Poursuivre le même processus avec le rayon suivant qui prendra place dans la cavité No 2 et ainsi de suite jusqu'au No. 28.

Afin de faciliter ce travail, le dessin No. 31 est reproduit à l'échelle 1/1, et de ce fait, l'application des différents éléments sur celui-ci permet de repérer avec exactitude l'emplacement de tous les rayons.

Après avoir disposé cette première série de 28 rayons, assurer leur fixation définitive selon dessin 32 en apposant la seconde jante métallique (72010) ainsi que le cercle en plastique correspondant (72638), tout en bloquant le tout avec les 3 vis (72302). Observer la petite entaille semi-circulaire sur les trois cercles en plastique. Faire en sorte que les trois entailles soient au même niveau.

L'on peut maintenant disposer la seconde série de rayons (72054) selon dessin 33 en suivant le même ordre et la même processus que précédemment tenant compte toutefois que les rayons sont numérotés de 29 à 56. Bloquer la seconde série de rayons selon indications du dessin 34 tout en ayant soin de visser la valve (72101) dans le logement prévu à cet effet (72009). Procéder à la pose de la troisième série de rayons 72055 selon dessin 35 suivant toujours le même ordre et le même processus mais en employant cette fois-ci les rayons numérotés de 57 à 80. Bloquer ceux-ci à l'aide de la dernière jante métallique (72011) par l'intermédiaire de 3 vis (72301) (dessin 36).

Prélever le gabarit de montage et procéder à la fixation du pneu (dessin 37) tout en ayant soin de ne pas opérer de pression sur le moyeu afin d'éviter une déformation des rayons. Pour faciliter cette opération, il est à conseiller de chauffer légèrement le pneu soit en l'exposant pendant quelques minutes au soleil, soit en le rapprochant à une source de chaleur indirecte, dans le seul but de le rendre plus souple pour le montage.

WHEEL ASSEMBLY
Drawings 29-37

(GB)

Assemble the wheels according to the instructions below. It will take some patience and care, but should present no great difficulty.

— Having assembled the hub, as shown in drawing 29, mount the first metal ring (# 72011) to the first plastic ring (# 72637), using three screws (# 72301).

Turn this assembly over with the screwheads facing down, and place it on assembly jig (# 72647), together with the hub (drawing 30).
Then lace the first set of spokes according to diagram 31.

— Fit the end of the first spoke (# 72053) into one of the slots of the hub (drawing «A»). Thread it in, so that the other end of the spoke will just fit into the slot (marked 1) on the plastic ring. Take into account the length of the nipple (# 72120) that is to be mounted at the end of the spoke (drawing «B»).
Then snap the nipple into the slot (drawing «C»).

— Proceed with the next spoke, placing it into slot 2 and continue up to slot 28.

— Diagram 31 is to full scale. By placing the assembly on it, the exact placement of the individual spokes can be established.

— Then lock the first 28 spokes by mounting the second metal (# 72010) and plastic (# 72638) rings to the first assembly, as shown in drawing 32. Use three screws (# 72302) to fasten. Note that the notches on the periphery of the plastic rings must be aligned.

— Now install the second set of spokes (# 72054), following diagram 33, using the same procedure as above. Note that the slots are numbered 29 to 56.

— This second set of spokes is fastened as shown in drawing 34 and the tyre valve (# 72101) is then threaded into the ring (# 72009).

— Now proceed with the third set of spokes (# 72055), using diagram 35. The slots are numbered 57 to 80. These spokes are locked in by the last metal ring (# 72011), using three screws (# 72301) (drawing 36).

— Finally, remove the wheel from the jig and fit the tyre, as shown in (drawing 37). Take care not to bend the spokes by applying excessive pressure to the hub. To make this easier, we suggest heating the tyre slightly by exposing it for a few minutes to the sun or other indirect source of heat to soften it.

MONTAGE DER RÄDER
Zeichnung Nr. 29-37

(D)

Die Montage der Räder bereitet keine Schwierigkeiten, erfordert Jedoch etwas Geduld und Aufmerksamkeit.
Man geht wie folgt vor:

— Nach Zusammenbau der Radscheibe gemäss Zeichnung 29 fügt man den ersten Metallring (72011) und den ersten Plastikring (72637) zusammen und befestigt beide mit den drei Schrauben (72301). Beide Teile und die Radscheibe setzt man dann auf die Montagevorrichtung (72647) (Zeichnung 30).

Jetzt bereitet man den ersten Satz Speichen gemäss Schema auf Zeichnung 31 vor, und fährt wie folgt fort:

— Das eine Ende der Speiche (72053) fügt man in eine der Kerben der Radscheibe (Zeichnung A) ein und dreht beide, bis man das andere Ende der Speiche in die dafür vorgesehene Halterung im Plastikring (bezeichnet mit Nr. 1) einfügen kann. Bitte beachten Sie daß dieses Ende der Speiche mit dem entsprechenden Nippel (72120) (Zeichnung B) versehen sein muß. Dieser Nippel wird durch leichten Druck in die dafür vorgesehene Halterung (Zeichnung C) eingefügt.

Nach dem gleichen Verfahren bringt man eine weitere Speiche an, welche in die vorgesehene Halterung Nr. 2 eingefügt werden muß und so fährt man fort bis Nr. 28.

Um diesen Vorgang zu erleichtern, ist Zeichnung 31 in natürlicher Größe wiedergegeben und man kann durch leichten Druck auf die verschiedenen Teile die genaue Position aller Speichen erreichen.

Nachdem man diese erste Serie von 28 Speichen montiert hat, werden sie gemäss Zeichnung 32 arretiert, das heißt man befestigt sie auf dem zweiten Metallring (72010) und dem entsprechenden Plastikring (72638) und befestigt alles mit drei Schrauben (72302). Es ist besonders darauf zu achten, daß die kleine, halbkreisförmige Einbuchtung auf dem Rad dieses zweiten Plastikringes (wie auch auf dem folgenden), auf der gleichen Höhe des ersten Ringes liegt.

Wenn Sie an diesem Punkt angekommen sind, können Sie die zweite Serie Speichen (72054) vorbereiten und in Anlehnung an Zeichnung 33 nach dem oben beschriebenen Schema montieren; es handelt sich bei diesem Arbeitsgang um die Speichen Nr. 29 - Nr. 56. Die zweite Serie Speichen wird wie auf Zeichnung 34 angegeben arretiert und das Ventil (72101) in die dafür vorgesehene Öffnung des Ringes (72009) eingeschraubt.

Jetzt wird die dritte Serie Speichen (72055), Nr. 57 bis Nr. 80, vorbereitet und gemäss Zeichnung 35 in der gleichen Reihenfolge, wie bereits oben beschrieben, angebracht. Alles wird mit dem letzten Ring (72011) arretiert und mit drei Schrauben (72301) befestigt. (Zeichnung 36).

Jetzt wird das Rad von der Montagevorrichtung abgenommen und der Reifen (Zeichnung 37) aufgezogen. Bitte üben Sie hierbei keinerlei Druck auf die Radscheibe aus, damit sich die Speichen nicht verbiegen und nicht das Rad deformiert wird.
Durch leichtes Erwärmen des Reifens wird der Montagevorgang erleichtert.

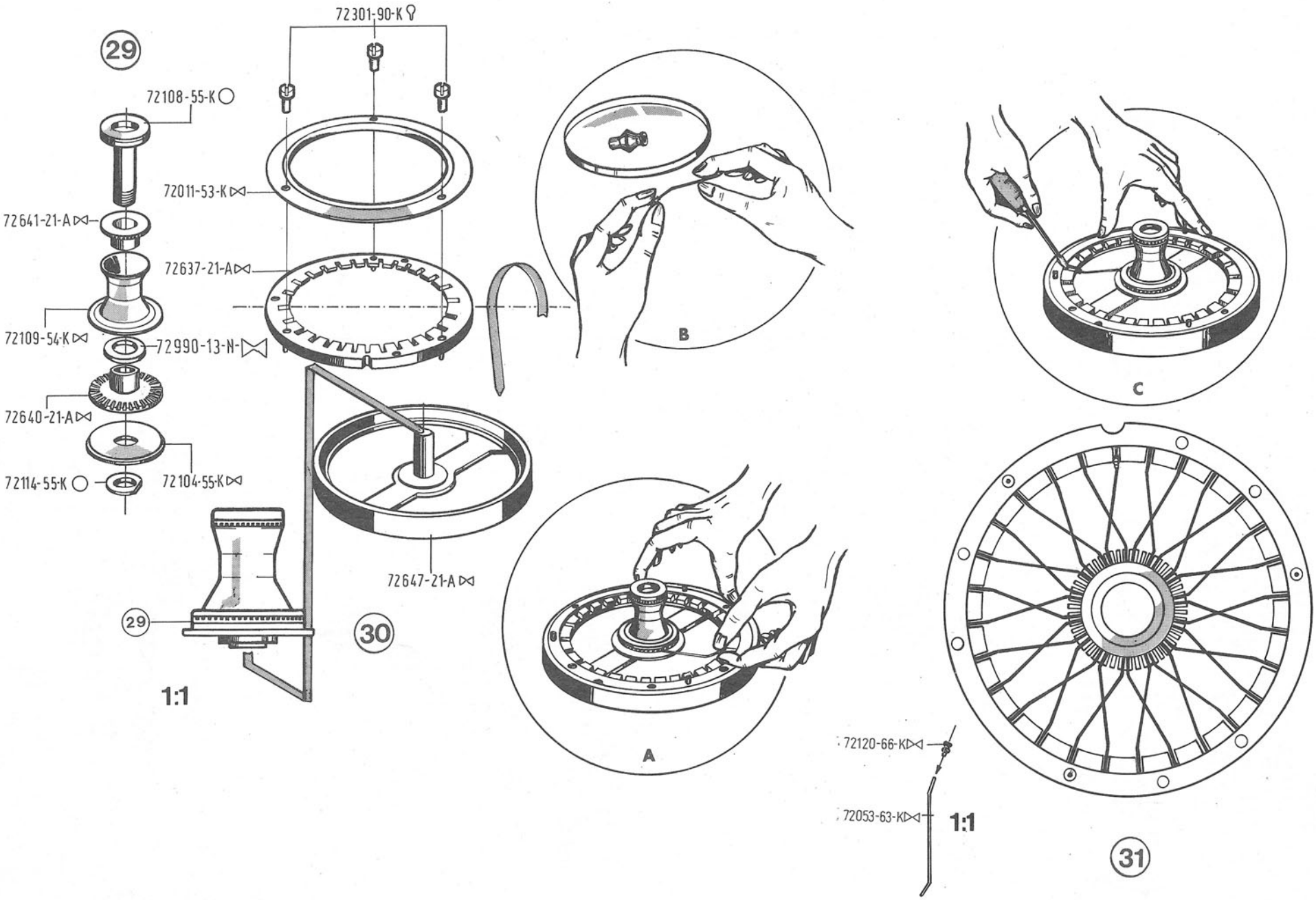
29
72301-90-K
72108-55-K
72011-53-K
72641-21-A
72637-21-A
72109-54-K
72990-13-N
72640-21-A
72114-55-K
72104-55-K
72647-21-A
29
30
1:1
B
C
A
72120-66-K
72053-63-K
1:1
31

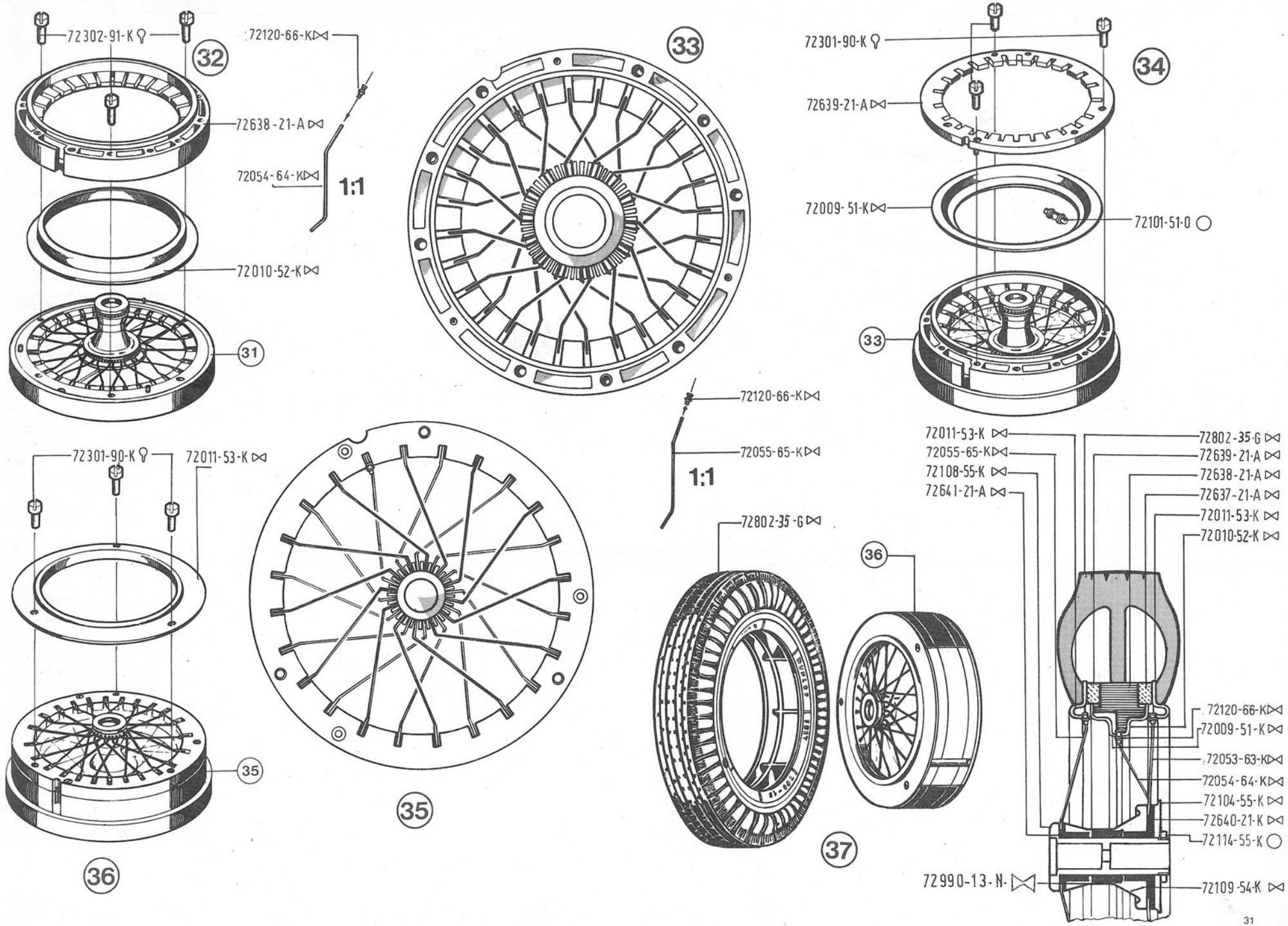
72302-91-K
32
72120-66-K
72638-21-A
72054-64-K
1:1
72010-52-K
31
33
72301-90-K
34
72639-21-A
72009-51-K
72101-51-0
33
72120-66-K
72055-65-K
1:1
72802-35-G
72301-90-K
72011-53-K
35
35
36
36
37
72011-53-K
72055-65-K
72108-55-K
72641-21-A
72802-35-G
72639-21-A
72638-21-A
72637-21-A
72011-53-K
72010-52-K
72120-66-K
72009-51-K
72053-63-K
72054-64-K
72104-55-K
72640-21-K
72114-55-K
72990-13-N
72109-54-K

I

MONTAGGIO DELLA CARROZZERIA
Dis. 39-41

Per il montaggio della carrozzeria procedere nel seguente modo:

1) Staccare le porte stampate con la fiancata con l'aiuto di un coltello; per una perfetta rifinitura raschiare e rifinire con carta vetro i bordi della porta 72753 e della fiancata della carrozzeria 72752.
2) Montare il cursore della serratura 74091, il perno per le maniglie 74179 le due cerniere 72208, il vetro 72766, l'ingranaggio per il vetro 72746. Fissare il tutto con il pannello della porta in finto legno 72490 e le relative viti 72301.
3) Montare la maniglia interna 72748 e assicurarsi del funzionamento della serratura, montare la parte interna in finta pelle 72846 che completa la porta, montare ancora la manovella dell'alzavetro 72747 e controllarne il funzionamento. La porta è così pronta da montare sulla fiancata.
4) Dopo aver montato, come indicato sul disegno, le cerniere uscenti dalla porta, applicare sulla fiancata 72752 il pannello 72489 di finto legno e fissarlo con le relative viti 72301. Assicurarsi che la porta funzioni perfettamente. Seguire lo stesso metodo per montare l'altra fiancata.
5) Applicare la paretina 83507 per mezzo delle viti 72219 e 70302.
   Montare ora il parabrezza completo dis. 38 per mezzo delle quattro viti 72302 fissandolo nella giusta posizione.
   Per assicurare una maggiore solidità ed indeformabilità alla carrozzeria, consigliamo di rinforzare i punti di congiunzione dei vari pezzi con del collante per plastica.
6) Montare i sedili anteriori 72776 con la finta pelle come illustrato nel disegno 42, fissarli per mezzo delle viti 72301 al pianale 72800 facendo attenzione a mettere al suo posto, come specificato sul disegno 42, il tappeto di panno 72221. Il pianale così preparato 72800 verrà fissato per mezzo delle sei viti 72301 alle parti della carrozzeria precedentemente montate. Assicurarsi che la scocca sia montata perfettamente e rinforzate tutte le parti con collante per plastica.
7) Montare quindi la capote.
8) Il baule è fissato alla carrozzeria per mezzo di due viti 70302 nella parte interna.
9) I parafanghi 83740-83741 sono fissati alla carrozzeria per mezzo di due viti 72301 e sono tenuti a posto dai dadi 72321 come illustrato nel disegno 44.
10) Il montaggio della ruota di scorta dis. 37, della targa 72044-72676, delle luci posteriori 72804, dei fermagli di chiusura del baule 72064, è chiaramente illustrato sul disegno 45.
11) Il montaggio del cofano è illustrato nel disegno 40.

F

MONTAGE DE LA CARROSSERIE
Dessin 39-41

Pour le montage de la carrosserie, procéder de la façon suivante.

1) Détacher les portes des parties latérales à l'aide d'un couteau, et pour obtenir une parfaite finition, polir avec du papier de verre les bords des portes 72753 et les côtés de la carrosserie 72752.
2) Monter le curseur de la serrure 74091, l'axe des poignées 74179, les deux charnières 72208, la glace 72766, l'engrenage de la glace 72746, fixer le tout avec le panneau en faux bois de la porte 72490 et les vis correspondantes 72301.
3) Monter le poignée interne 72748 et s'assûrer du parfait fonctionnement de la serrure, monter la partie intérieure en fausse peau 72846 qui complète la porte, monter encore la poignée du lève-glace 72747 et en contrôler le bon fonctionnement. La porte est alors prête à être montée sur le côté de l'automobile.
4) Après avoir monté, selon les instructions du schéma, les charnières externes de la porte, appliqué sur le côté 72752 le panneau 72489 de faux bois et l'avoir fixé avec les vis appropriées 72301, s'assûrer que la porte fonctionne parfaitement. Suivre les mêmes instructions pour monter l'autre côté.
5) Fixer la plaque 83507 à l'aide des vis 72219 et 70302. A présent monter le pare-brise (dessin 38) complet à l'aide de quatre vis 72302, en le fixant dans la position exacte.
   Afin d'assûrer une plus grande solidité de la carosserie et l'empêcher de se déformer, nous conseillons de renforcer les pincts de jonction avec de la colle pour matière plastique.
6) Monter les sièges avant 72776 recouvertes de fausse peau comme sur le dessin n. 42, les fixer à l'aide des vis 72301 au plancher 72800 et selon la position exacte requise, dessin n. 42, placer le tapis 72221. Le plancher ainsi préparé 72800 sera fixé par six vis 72301 à la carrosserie préablemente montée. S'assûrer que la carosserie soit parfaitement montée et rencorcer toutes les différentes parties avec de la colle pour matière plastique.
7) Monter alors la capote
8) Le coffre est fixé à la carosserie au moyen de deux vis 70302 dans la partie intérieure.
9) Les gardes-boue arrière 83740-83741 sont fixés à la carosserie par deux vis 72301 et sont maintenus par des écrous 72321 comme sur le dessin 44.
10) Le montage de la roue de secours dessin 37, de la plaque d'immatriculation 72044-72676, des feux arrière 72804, des étriers de fermeture du coffre 72064 est clairement illustré sur le schéma 45.
11) Le montage du capot est illustré sur le dessin 40.

GB

ASSEMBLY OF COACHWORK
Drawing 39-41

The coachwork is assembled as follows:

1) Separate the modulded doors and side panels with a knife, and scrape with sand-paper the edges of door # 72753 and panel # 72752.
2) Install lock slider # 74091, the handle bolt # 74179, the two hinges #72208, the window # 72766, and the gears for the windows # 72746. Attach these assemblies to the wood grain door panel # 72490 using screws # 72301.
3) Attach the inner door handle # 72748, and check the operation of the lock. Cement the leatheroid panel # 72846 to the door, and mount the window crank # 72747. Check its operation. The door is now ready for installation.
4) Attach as shown in the drawing the projecting door hinges. Install wood grain panel # 72489 on the side # 72752 using screws # 72301. Chek that the door opens prorerly. Then assemble the other side the same way.
5) Attach plate 83507 using four screws # 72219 and # 70302.
   Mount the windscreen in the proper location according to drawing 38, using four screws # 72302. Plastic cement may be used, where the panels and parts are joined, to enhance the rigidity of the coachwork.
6) Assemble the front seats # 72776 (as shown in drawing 42) upholstering them and then mounting them with four screws # 72301 to the floor # 72800. Install the carpet # 72221 in its proper location (as shown in drawing 42). Next the floor # 72800 is fastened to the already assembly coachwork with six screws # 72301. After perfect alignment of the coachwork is ascertained, it may be reinforced by applying plastic cement at the seams .
7) Attach the roll-up top.
8) The boot (trunk) is then attached with two screws (# 70302) from the inside to the coachwork.
9) The rear mudgards 83740-83741 are attached to the coachwork, each with two screws # 72301 and by means of nuts # 72321 as shown in drawing 44.
10) Drawing 45 illustrates the mounting of the spare wheel, as per drawing 37, number plate # 72044 and # 72676, rear lights # 72804, and boot cover latches # 72064.
11) Assemble the bonnet, as illustrated in drawing 40.

D

ZUSAMMENBAU DER KAROSSERIE
Abb. 39-41

Zum Zusammenbauen der Karosserie gehe man wie folgt vor:

1) Die Türen samt der Seitenwand mittels eines Messers abtrennen, die Gratbildungen abschaben, die Kanten der Tür 72753 und der Seitenwand 72572 mit Schleifpapier nacharbeiten.
2) Den Hebel 74091, den Handgriffbolzen 74179, die beiden Scharniere 72208 die Glasscheibe 72766, das Zahnrad für die Scheibe 72746 montieren. Das ganze mit der Verkleidung aus nachgeahmtem Holz 72490 und den Schrauben 72301 festsetzen.
3) Den Innengriff 72748 montieren und das Schloss auf Gängigkeit kontrollieren. Kunstlederverkleidung anbringen 72846, die Fensterheberkurbel 72747 montieren und den Fensterheber auf Betrieb probieren. Somit kann die Tür an die Seitenwand angebracht werden.
4) Nach Anbringen der nach aussen vorstehenden Scharniere, die Verkleidung 72489 in Holznachahmung mittels der Schrauben 72301 an der Seitenwand 72752 anbringen. Die Tür soll einwandfrei funktionieren. In derselben Weise ist die andere Seitenwand zu montieren.
5) Die Platte 83507 mittels der vier Schrauben 72219 und 70302 anbringen.
   Nun die komplette Windschutzscheibe Abb. 38 mittels der vier Schrauben 72302 in der richtigen Stellung befestigen.
   Um eine grössere Festigkeit und Formbeständigkeit der Karosserie zu erzielen, sollen die Verbindungsstellen mit Klebstoff bestrichen werden.
6) Die Vordersitze 72776 mit dem Kunstlederüberzug wie in der Abbildung 42 gezeigt einsetzen, mit den Schrauben 72301 am Boden 72800 befestigen, wobei wie in der Abbildung 42 gezeigt, auch die Bodenmatte 72221 richtig eingelegt werden soll. Der so vorbereitete Boden 72800 wird mit den sechs Schrauben 72301 an den vorher zusammengebauten Karosserieteilen befestigt. Die Karosse auf richtige Montage überprüfen; zur Verfestigung mit etwas Plastikleim nachhelfen.
7) Das Verdeck Lt. Abb. 48-49 montieren.
8) Der Kofferraum ist mittels der zwei Schrauben 70302 an der Innenseite unten an der Karosserie befestigt.
9) Zur Befestigung der hinteren Kotflügel 83740-83741 an der Karosserie dienen jeweils zwei Schrauben 72301 und die Muttern 72321, wie in der Abbildung 44 dargestellt ist.
10) Der Anbau des Reserverades Abb. 37, des Nummernschildes 72044-72676 der hinteren Leuchten 72804 und der Kofferhaubenklammern 72064 ist in der Abbildung 45 klar zum Ausdruck gebracht.
11) Der Einbau der Motorhaube ist in der Abbildung 40 dargestellt.

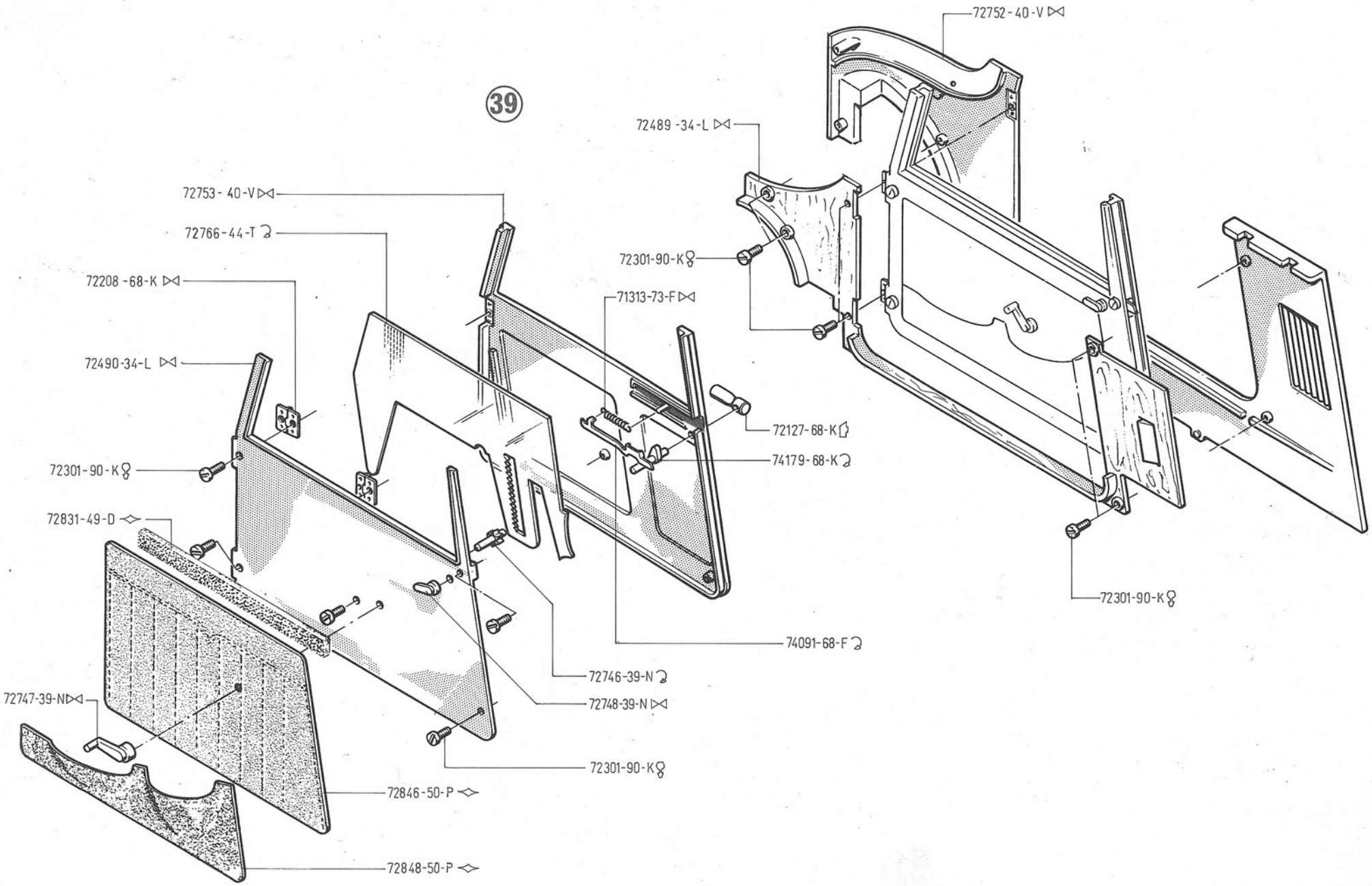
39
72752-40-V
72489-34-L
72753-40-V
72766-44-T
72301-90-K
72208-68-K
71313-73-F
72490-34-L
72127-68-K
74179-68-K
72301-90-K
72831-49-D
72301-90-K
74091-68-F
72746-39-N
72748-39-N
72747-39-N
72301-90-K
72846-50-P
72848-50-P

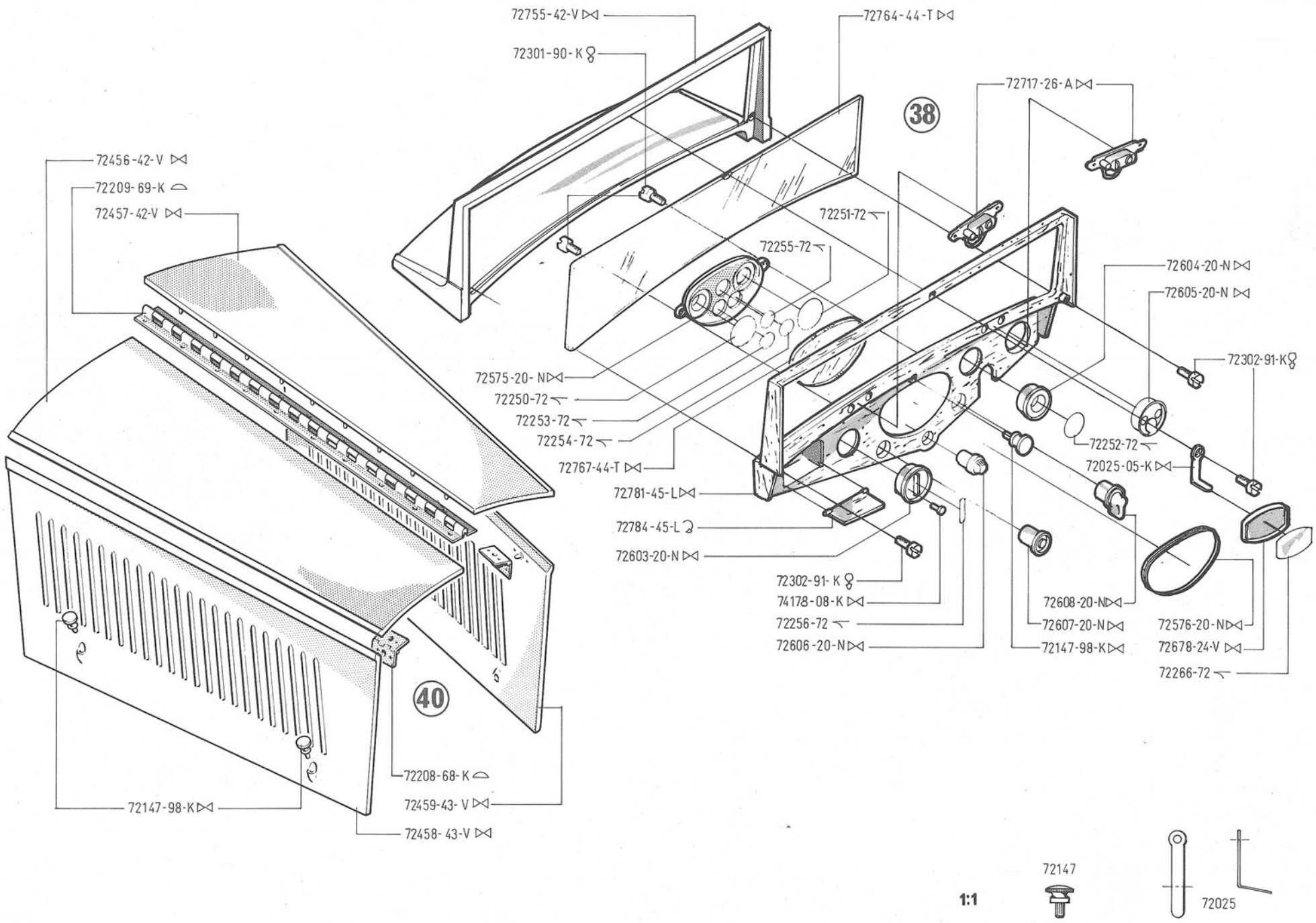
72755-42-V
72301-90-K
72764-44-T
72717-26-A
38
72456-42-V
72209-69-K
72457-42-V
72251-72
72255-72
72604-20-N
72605-20-N
72302-91-K
72575-20-N
72250-72
72253-72
72254-72
72767-44-T
72252-72
72025-05-K
72781-45-L
72784-45-L
72603-20-N
72302-91-K
74178-08-K
72256-72
72606-20-N
72608-20-N
72607-20-N
72147-98-K
72576-20-N
72678-24-V
72266-72
40
72208-68-K
72459-43-V
72458-43-V
72147-98-K
1:1
72147
72025

(I)

IMPORTANTE

Per rivestire i sedili e le parti interne consigliamo molta prudenza e Vi invitiamo a procedere come segue:

A) Non usare assolutamente collanti per plastica ma solo colle a base di resine fenoliche (es. Bostik)

B) Adagiare ogni pezzo al suo posto prima di mettere la colla in modo da sapere bene come procedere quando i pezzi saranno incollati.

C) Spalmare uno strato leggero ma uniforme di colla sia sul materiale di rivestimento sia sulla parte in plastica che deve essere rivestita. Fare ben attenzione a non imbrattare le parti della carrozzeria che non vengono rivestite poiché queste colle rovinano la superficie della plastica.

D) Lasciare evaporare le due superfici incollate per qualche minuto fino a quando saranno asciutte.

E) Adagiare il materiale di rivestimento al punto giusto come provato nel punto B). Fare bene attenzione poiché questa operazione è la più delicata di tutto il montaggio. Bisogna cioè riuscire a farlo bene la prima volta poiché un secondo tentativo sarebbe molto difficile e si correrebbe il rischio di rovinare sia la carrozzeria che il rivestimento.

F) Se si devono incollare tra di loro due strati di materiale di rivestimento, si consiglia di sfregare con carta vetrata la superficie liscia sulla quale si dovrà poi adagiare l'altra parte. Ciò garantisce una migliore tenuta all'incollaggio.

(F)

IMPORTANT

Pour recouvrir les sièges et les parties internes il faut proceder avec prudence et de la façon la suivante:

A) Il ne faut absolument pas utiliser d'adhésifs pour la matière plastique, mais uniquement des colles phénoliques (comme par example le Bostick).

B) Placer chaque morceau à sa propre place avant de passer la colle afin de bien savoir comment s'y prendre lorsque les pièces auront la colle.

C) Etendre une couche de colle légère mais uniforme sur le revêtement comme sur la pièce en plastique qui doit être recouverte. Faire très attention à ne pas salir les parties de la carrosserie qui ne doivent pas être recouvertes car ces colles abîment la surface de la matière plastique.

D) Laisser sécher les deux surfaces collées pendant quelques minutes jusqu'à ce qu'elles seront séchées.

E) Etendre le revêtement à sa place, suivant l'essai effectué au point B). Faire très attention car cette opération est la plus délicate de tout le montage. Il faut en effet parvenir à bien le faire dès la première fois car un deuxième tentatif serait très difficil et risquerait d'abîmer la carrosserie tant que le revêtement.

F) Si l'on doit coller ensemble deux pièces de revêtement, on conseille de nettoyer les deux parties avec du papier de verre. Cette preparation assure une meilleure tenue de collage.

(GB)

IMPORTANT

Be very careful when upholstering the seats and interior with the artificial leather. We suggest to proceed as follows:

A) Whatever you do, do not use plastic cement, but only cements with phenolic base such as Bostik.

B) Experiment by placing each piece of upholstering material in its place before applying the glue so that you know exactly what to do when the glue is applied.

C) Spread a thin but uniform layer of glue on the upholstering material and on the plastic to be upholstered. Be careful not to smear glue on the parts of the bodywork not to be upholstered, as this glue ruins both the surface of the plastic and the artificial leather.

D) Allow the two glued surfaces to dry for a few minutes.

E) Place the upholstering material carefully in the correct position as in B). Be very careful, as this is the most delicate of all the assembly operations. You must place it in the correct position the first time, as a second attempt is very difficult and you run the risk of ruining both the bodywork and the upholstery.

F) If you need to glue upholstering materials together, the respective surfaces should be treated with abrasive paper. Only this guarantees a correct gluing.

(D)

WICHTIG

Bei der Verkleidung von Sitzen und Innenraum mit Kunstleder sollte sehr aufmerksam und wie folgt vorgegangen werden:

A) Keine Kleber für Kunststoff, sondern nur Phenolharzklebstoff (wie z. B. Bostik) benutzen.

B) Jedes Kunstlederstück an seinen Platz legen, bevor man es mit Klebstoff bestreicht, um ein richtiges Aufkleben zu sichern.

C) Eine leichte und gleichmässige Schicht Klebstoff sowohl auf das Kunstleder wie auch auf den zu verkleidenden Kunststoffteil streichen. Aufpassen, dass die nicht zu verkleidenden Aufbauteile nicht mit Klebstoff beschmiert werden, weil dieser die Oberfläche sowohl des Bezugsmaterials wie auch des Kunststoffes beschädigt.

D) Die beiden mit Klebstoff bestrichenen Flächen einige Minuten lang trocknen lassen.

E) Leder auf die richtige, gemäss Punkt B. ausgesuchte Stelle legen. Man muss sehr gut aufpassen, da dies der heikelste Vorgang der ganzen Montage ist. Es muss nämlich beim ersten Mal richtig gelingen, weil ein zweiter Versuch kaum erfolgreich wäre und die Gefahr mit sich bringen würde, Aufbau und Verkleidung zu beschädigen.

F) Wenn Stücke des Bezugsmaterials verklebt werden sollen, muss vorher die Oberfläche mit Schleifpapier aufgerauht werden. Nur so kann ein Haften der Klebestellen garantiert werden.

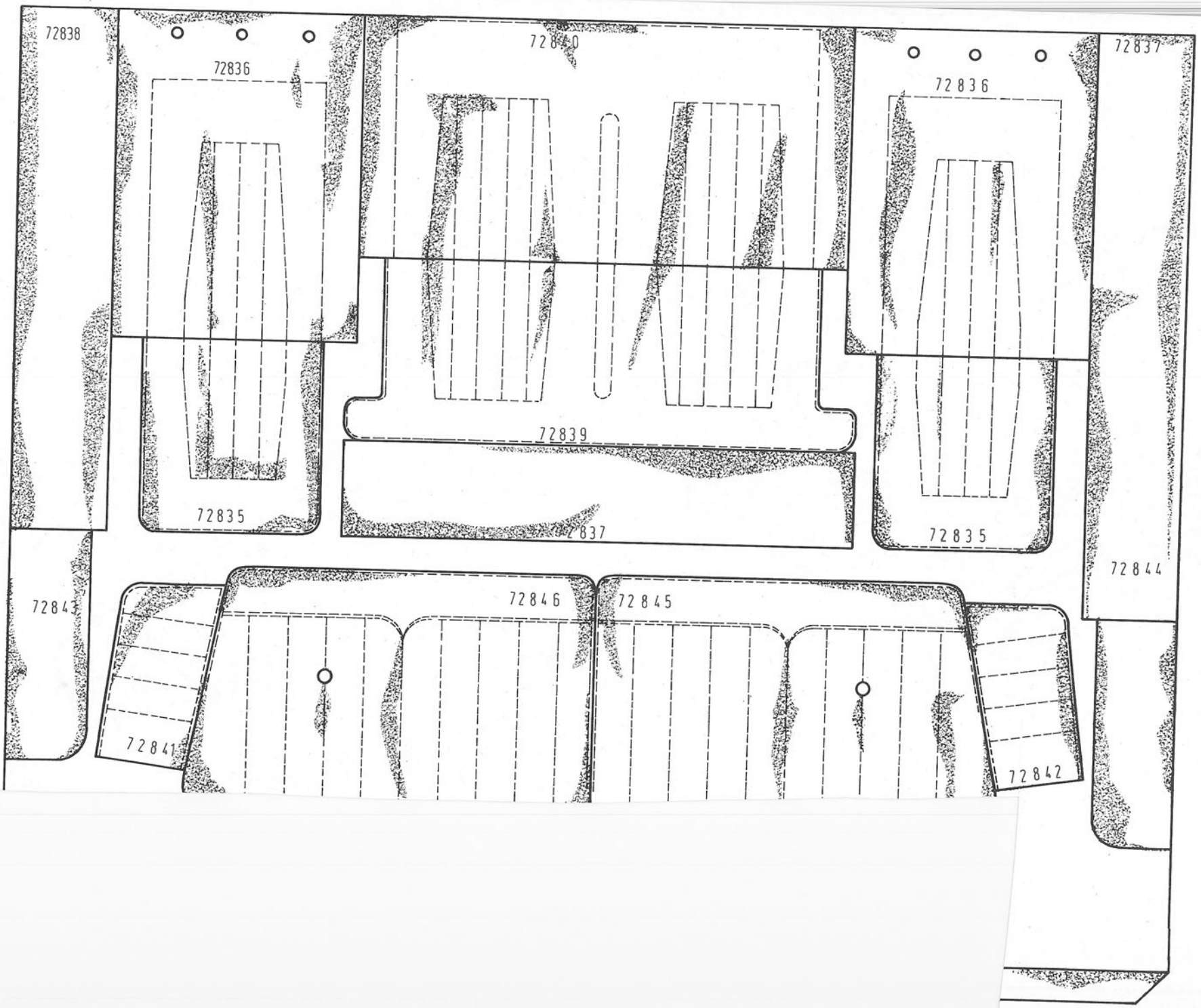
72838
72836
72840
72836
72837
72839
72835
72837
72835
72844
72843
72846
72845
72841
72842

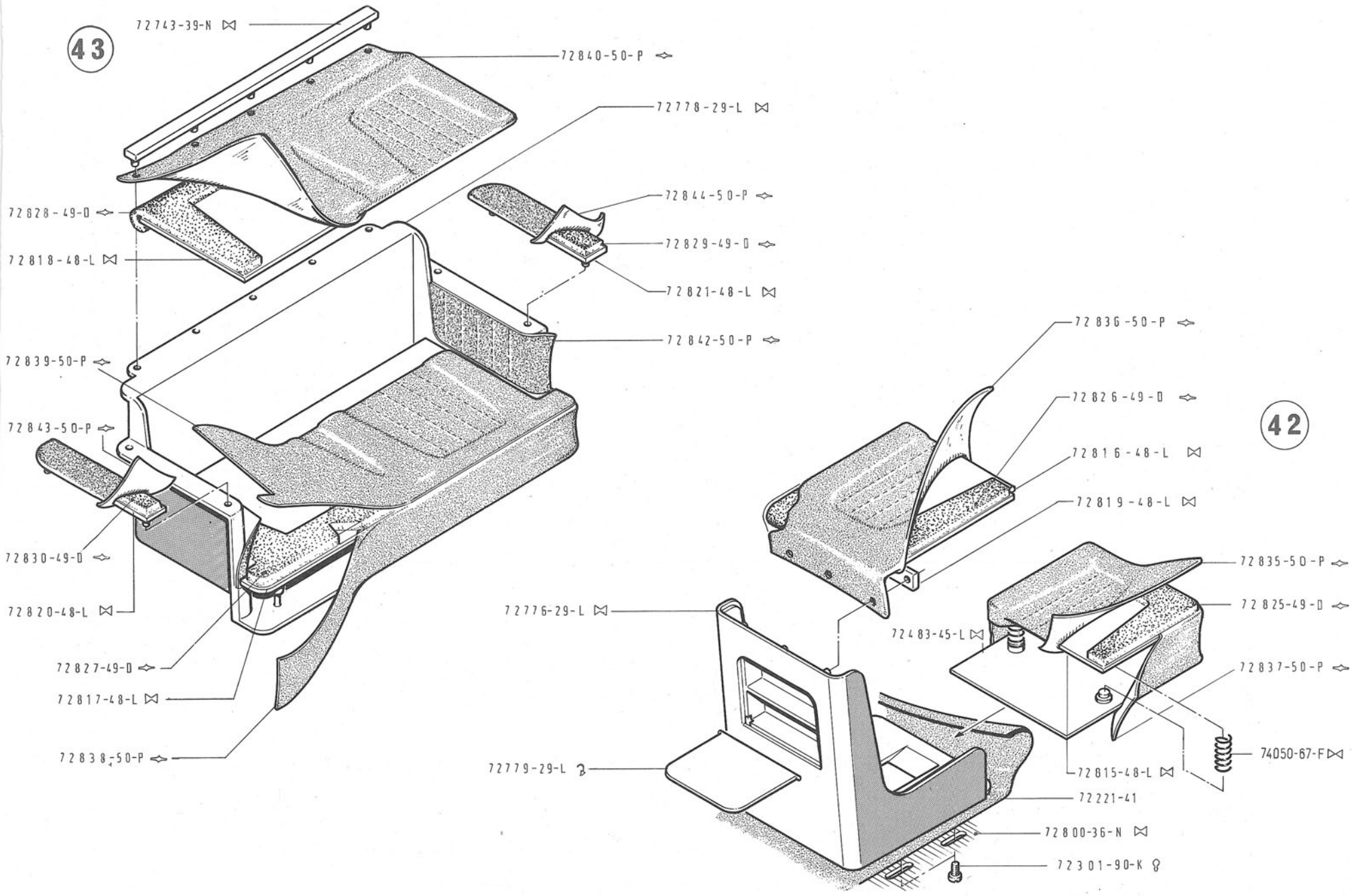
43
72743-39-N
72840-50-P
72778-29-L
72844-50-P
72828-49-D
72829-49-D
72818-48-L
72821-48-L
72842-50-P
72839-50-P
72843-50-P
72830-49-D
72820-48-L
72827-49-D
72817-48-L
72838-50-P
42
72836-50-P
72826-49-D
72816-48-L
72819-48-L
72835-50-P
72825-49-D
72776-29-L
72483-45-L
72837-50-P
74050-67-F
72779-29-L
72815-48-L
72221-41
72800-36-N
72301-90-K

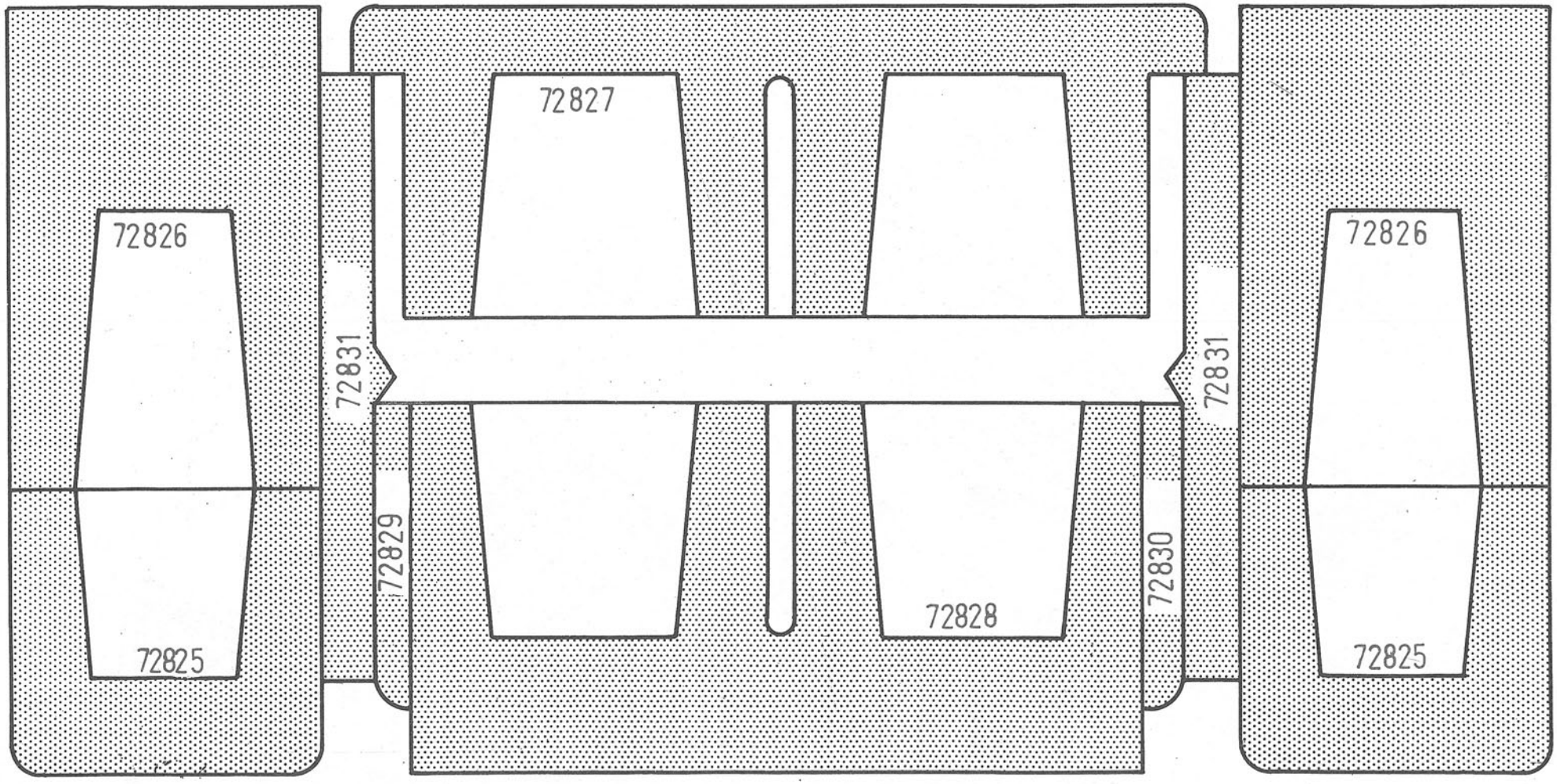
72826
72825
72831
72829
72827
72828
72830
72831
72826
72825

49 D

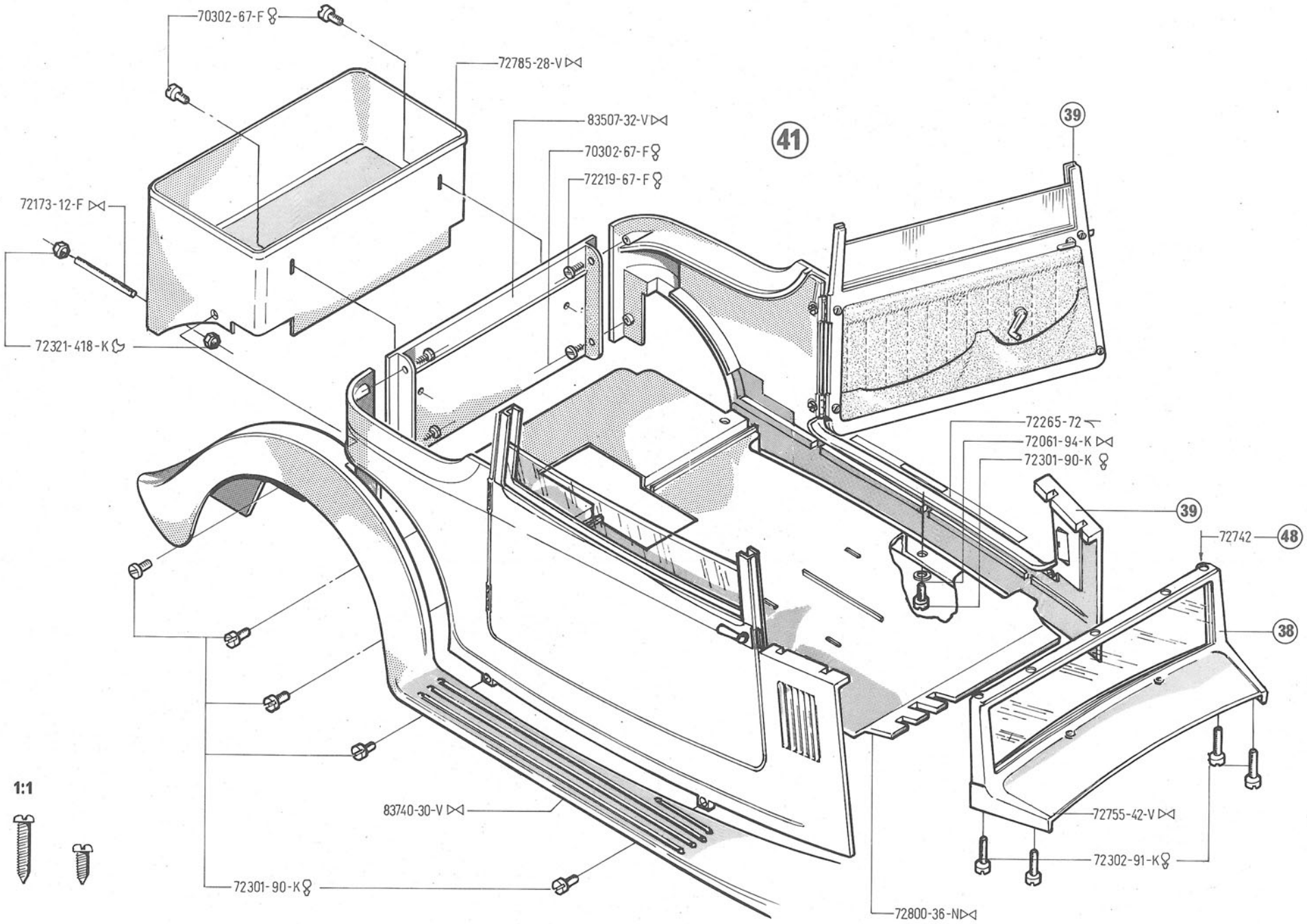
41
70302-67-F
72785-28-V
83507-32-V
70302-67-F
72219-67-F
72173-12-F
72321-418-K
39
72265-72
72061-94-K
72301-90-K
39
72742
48
38
83740-30-V
72755-42-V
72302-91-K
72301-90-K
72800-36-N
1:1

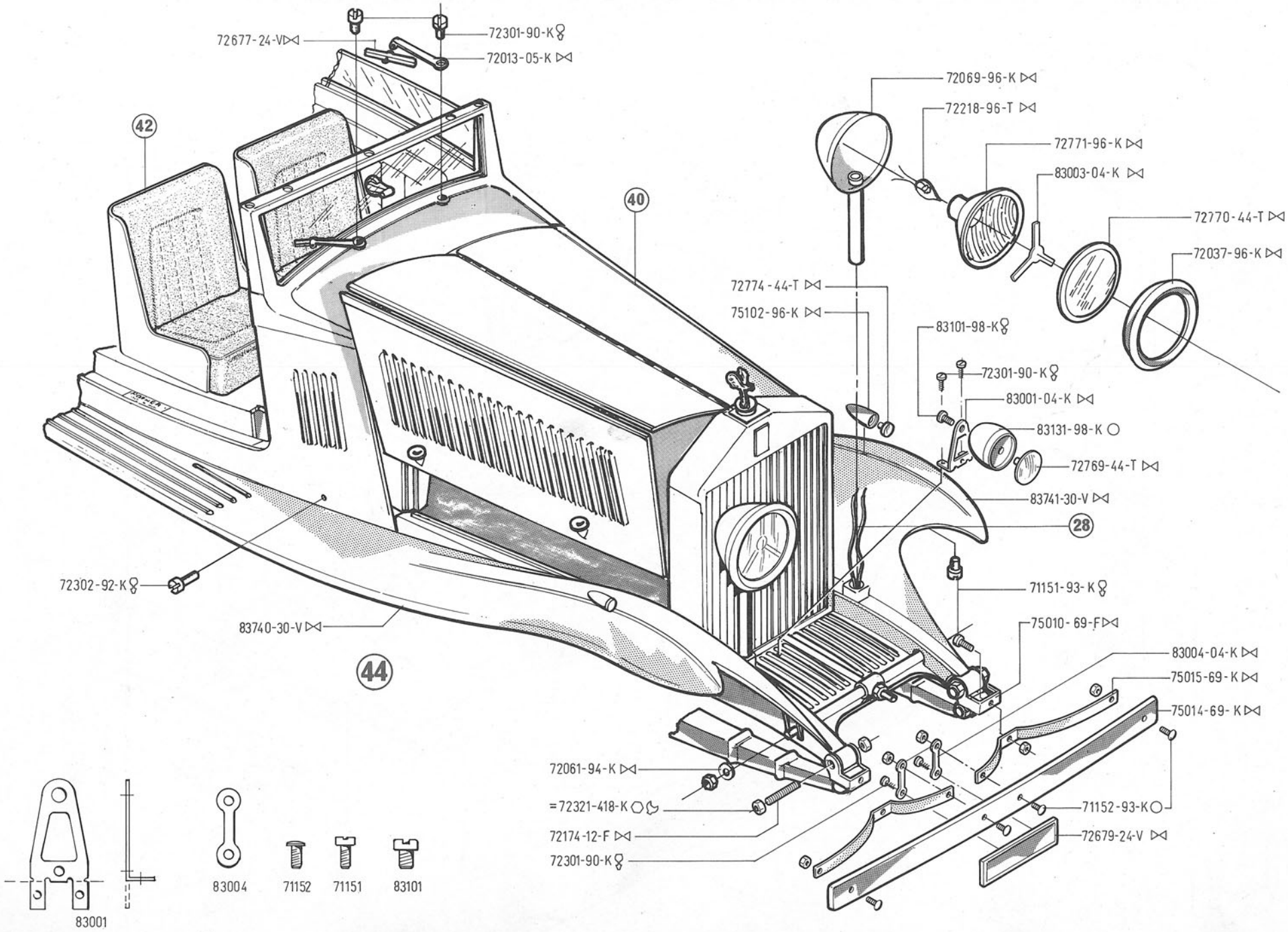
72677-24-V
72301-90-K
72013-05-K
42
40
72069-96-K
72218-96-T
72771-96-K
83003-04-K
72770-44-T
72037-96-K
72774-44-T
75102-96-K
83101-98-K
72301-90-K
83001-04-K
83131-98-K
72769-44-T
83741-30-V
28
72302-92-K
71151-93-K
83740-30-V
75010-69-F
44
83004-04-K
75015-69-K
75014-69-K
72061-94-K
=72321-418-K
71152-93-K
72174-12-F
72679-24-V
72301-90-K
83001
83004
71152
71151
83101
1:1

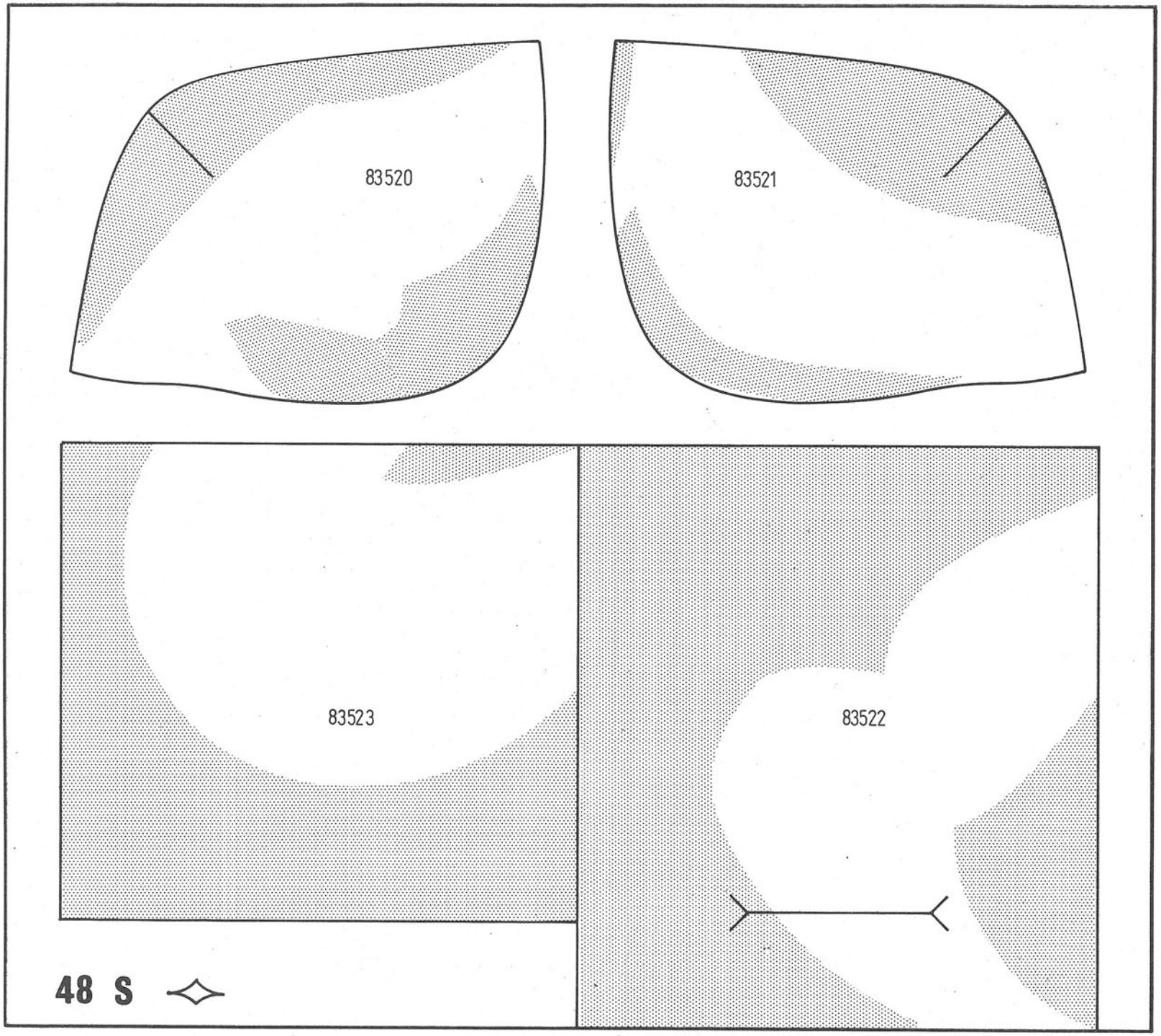
83520
83521
83523
83522
48 S

I

MONTAGGIO DELLE CAPOTE
Dis. 48-49

1) Fissare mediante le viti 74300 i montanti posteriori dis. 83503-83504 alla prima centina del telaio della capote 83500.
2) Sempre mediante le viti 74300 fissare l'estremità della seconda e terza centina 83501-83502 alle piastrine di collegamento 83505-83506, facendo attenzione a non bloccare il movimento.
3) Unire le piastrine 83505-83506 con i montanti 83503-83504 e fissare il tutto alla carrozzeria mediante le viti 71141 e i dadi 72321, lasciando libero il movimento.
4) Collegare le centine tra di loro e successivamente alla carrozzeria, mediante le cinghie 72851 dis. 48. Assicurarsi del funzionamento di apertura e chiusura del telaio della capote.
5) Sulla tela centrale della capote 83522 vanno ripiegate e incollate le falde del vano per finestrino. Incollare dall'interno il vetro del finestrino 72768.
6) Ripiegare per una lunghezza di ca. 3 mm. ed incollare il bordo dei 4 lati della tela centrale; per i due fianchi 83520-83521 ripetere l'operazione solo dal lato chiaramente illustrato sul disegno 49.
7) Prima di unire la parte centrale della capote ai due fianchi, ripiegare ed incollare su se stessa la tela abbondante, in modo da seguire bene la curva — dis. 49 punto D.
8) Sovrapporre la capote al telaio per capote ed incollarla lungo la carrozzeria, i montanti e la prima centina del telaio.
9) Incollare infine la tela avvolgibile della capote 83523 alla prima centina 83500, avendo precedentemente risvoltato ed incollato tra di loro i quattro bordi — dis. 49 —.

F

MONTAGE DE LA CAPOTE
Dessin 48-49

1) Fixer au moyen des vis 74300 les montans postérieurs des. 83503-83504 à la première nervure du châssis de la capote 83500.
2) Toujours à travers le vis 74300 fixer l'extremité de la deuxième et troisième nervure 83501-83502 aux plaques de jointure 83505-83506 tout en faisant attention à ne pas bloquer le mouvement.
3) Joindre les plaques 83505-83506 avec les montants 83503-83504 et fixer l'ensemble à la carrosserie avec les vis 71141 et les écrous 72321, en laissant le mouvement libre.
4) Joindre les nervures entre elles et ensuite les appliquer à la carrosserie à travers les courroies 72851, des. 48. S'assûrer du bon fonctionnement de l'ouverture et de la fermeture du châssis de la capote.
5) Dans la partie centrale de la toile de la capote 83552 replier et coller la bordure de la glace. Coller à l'intérieur le vitre de la fenêtre 72768.
6) Replier pour une longueur de 3 mm. et coller les 4 bordes de la toile centrale; pour les deux parties latérales 83520-83521 répéter l'opération seuleument sur la côté clairement illustrée sur le des. 49.
7) Avant d'assembler la partie centrale de la capote et des 2 côtés, replier et coller la toile restante sur elle-même de manière à bien suivre les courbes des. 49 point D.
8) Mettre la capote sur son châssis et la coller à la carrosserie, aux montants et à la première nervure du châssis.
9) Coller enfin la toile à dérouler de la capote 83523 à la première nervure 83500, en ayant précédemment replié et collé les 4 bords - des. 49.

GB

DROPHEAD (SOFT TOP) Assembly
Dwg. 48-49

1) Attach supports 83503-83504 to the first soft top bar No. 83500 by using screws No. 74300.
2) Fix ends of second and third bar 83501-83502 to connecting plates 83505-83506 using screws 74300. Make sure not to block movement of bars.
3) Join plates 83505-83506 with rear supports 83503-83504 and attach this unit to body using screws 71141 and nuts 72321. Watch free movement of frame parts.
4) Interconnect all bars and attach them to body through straps 72851-dwg 48. Make sure soft top frame opens and closes freely.
5) Fold and glue edges of central window opening in canvas top. Glue window glass 72768 to canvas inside.
6) Fold all four edges of central canvas part by about 3mm and glue them together. Same applies to sides 83520-83521 but only on side illustrated on dwg. 49.
7) Before joining the central canvas section to the two sides, fold the excess canvas material and glue it down following its curved outline (see dwg. 49 point D).
8) Pull the canvas over its frame and glue it onto the body, the supports and the first frame bar.
9) Bend and glue the four edges of the to-be-rolled-up canvas section 83523 and finally glue this part to first rail 83500 (dwg. 49).

D

VERDECKMONTAGE
Abb. 48-49

1) mittels der Schrauben 74300 die hinteren Stützen (83503-83504) an der ersten Rippe des Verdeckgestänges 83500 befestigen.
2) Die Enden der zweiten und dritten Rippe (83501-83502) an die Verbindungsplättchen 83505-83506 mittels der Schrauben 74300 befestigen. Achtung: Beweglichkeit erhalten!
3) Die Plättchen 83505-83506 mit den Stützen 83503-83504 zusammen an der Karosserie befestigen (mittels Schrauben 71141 und Muttern 72321). Achtung: Auf Beweglichkeit der Teile achten.
4) Die Verdeckrippen untereinander sowie an der Karosserie mittels Bändern 72851 befestigen (Abb. 48). Überprüfen, dass das Verdeck geschlossen werden kann.
5) Die Falze der Fensteröffnung auf der mittleren Verdeckplane umbiegen und verkleben. Anschliessend das Fensterglas 72768 an der Innenseite ankleben.
6) Alle vier Seiten der mittleren Verdeckplane ca. 3mm umbiegen und verkleben. Für die beiden Seitenplanenteile diese Arbeit nur an den in Abb. 49 gezeigten Seiten durchführen.
7) Die mittlere Verdeckplane mit den beiden Seitenteilen verkleben, indem die Plane so umgebogen wird, dass sich die Umrisskurve lt. Abb. 49 ergibt.
8) Die Verdeckplane über den Verdeckrahmen stülpen und längs der Karosserie, den Stützen und der ersten Verdeckrippe verkleben.
9) Aufrollbaren Verdeckteil 83523 an der ersten Rippe 83500 ankleben, nachdem alle vier Seiten umgefalzt und verklebt wurden.

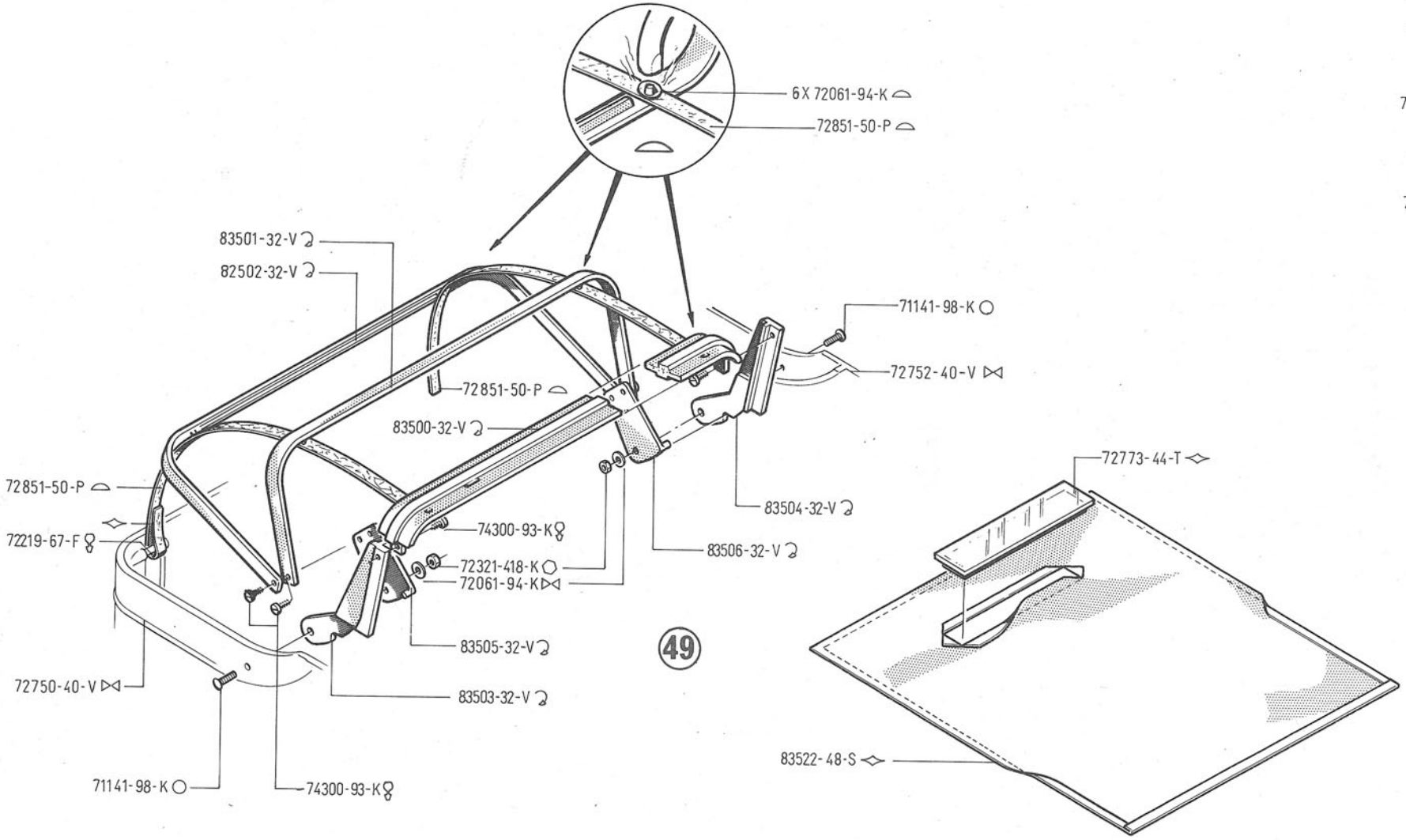

1:1

71141

74300

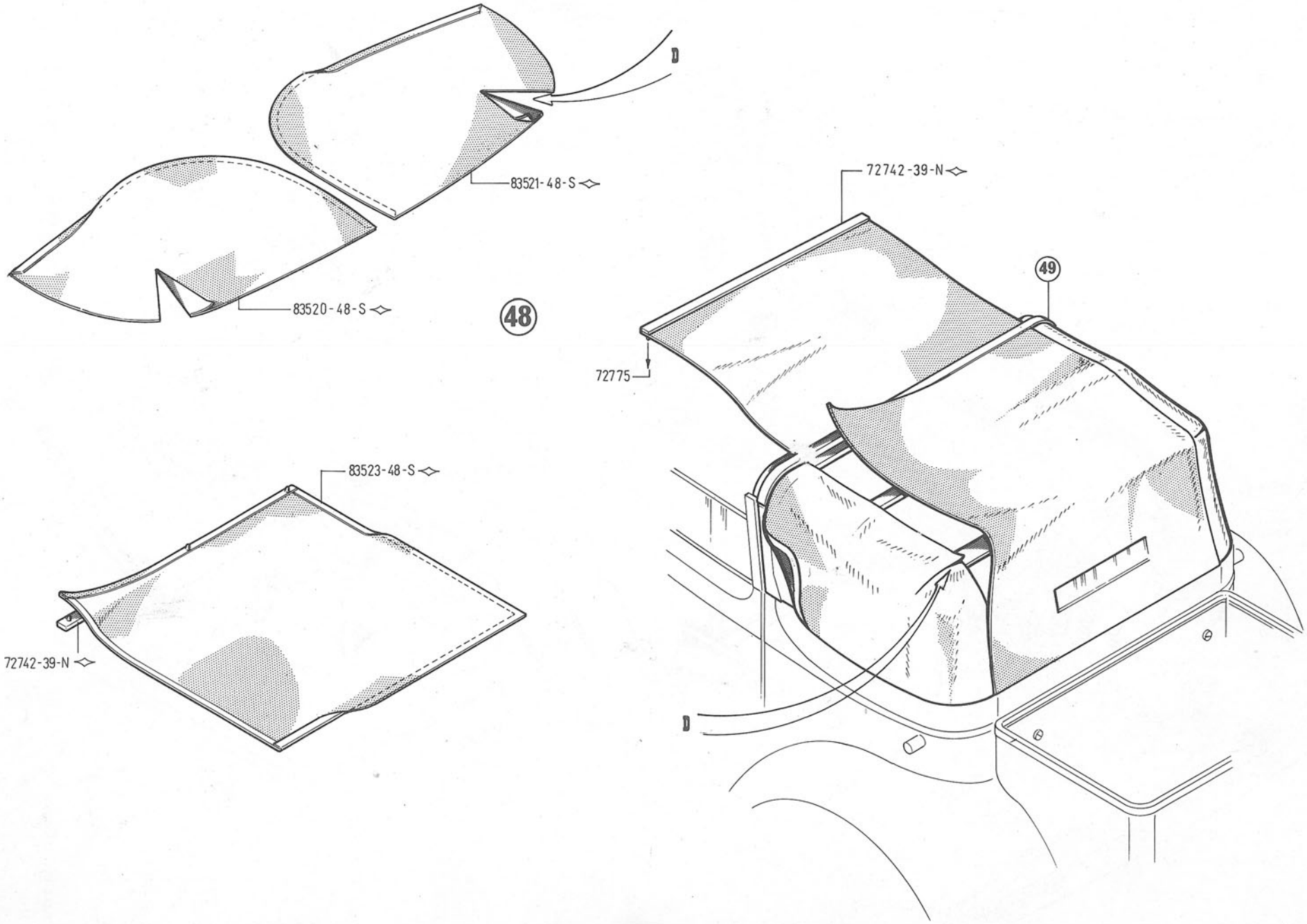
D
83521-48-S
83520-48-S
48
72742-39-N
49
72775
83523-48-S
72742-39-N
D

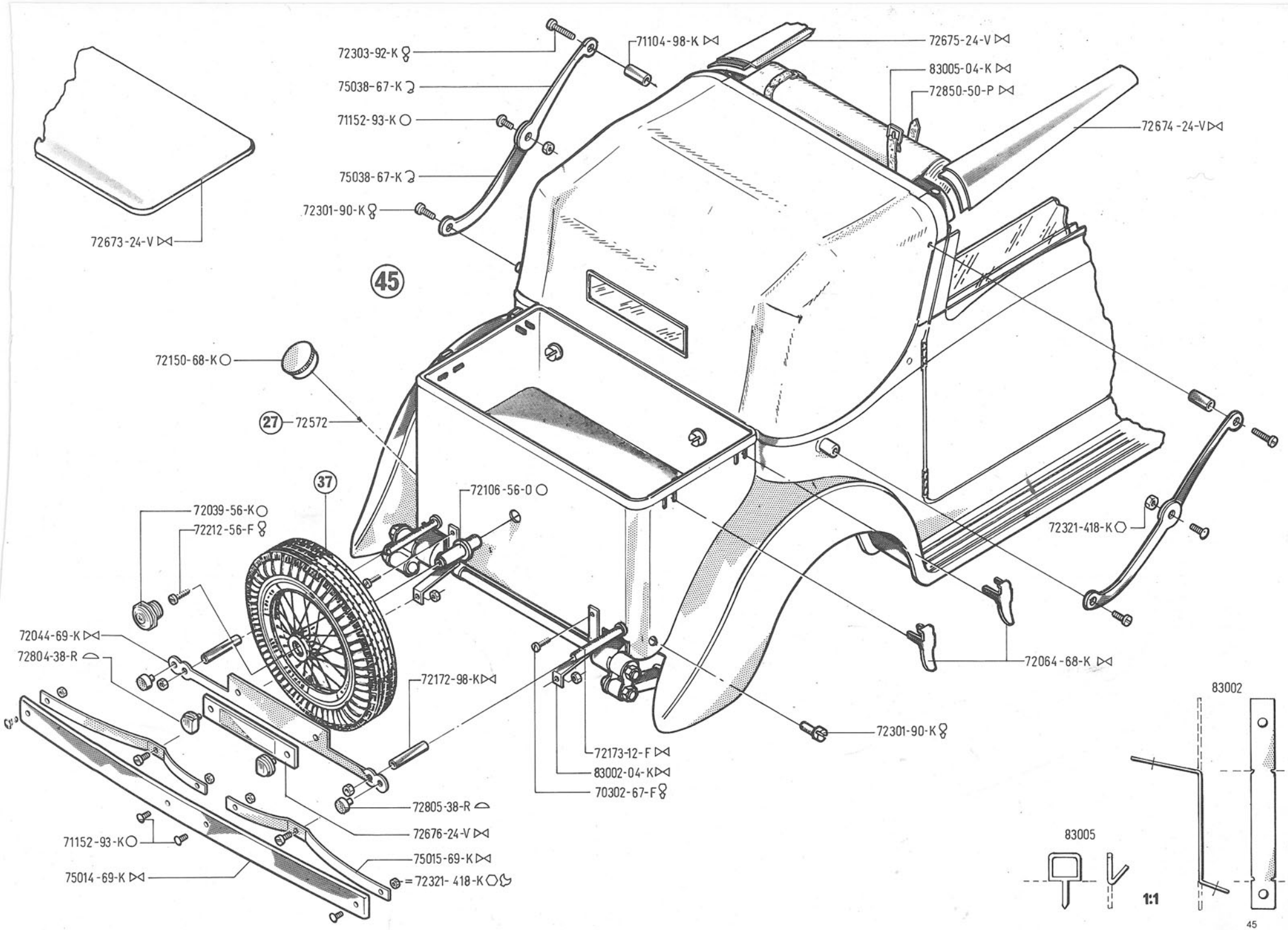
72303-92-K
75038-67-K
71152-93-K
75038-67-K
72301-90-K
72673-24-V
45
71104-98-K
72675-24-V
83005-04-K
72850-50-P
72674-24-V
72150-68-K
27
72572
37
72106-56-0
72039-56-K
72212-56-F
72321-418-K
72044-69-K
72804-38-R
72064-68-K
72172-98-K
72301-90-K
72173-12-F
83002-04-K
70302-67-F
72805-38-R
72676-24-V
71152-93-K
75015-69-K
75014-69-K
= 72321-418-K
83002
83005
1:1